MANUEL D'UTILISATION ET D'ENTRETIEN

RAVELLI
il fuoco intelligente

Poêles dotés de télécommande tactile

Vittoria V - Atena V
RV 120 Touch

US
Energy Verified

CONSERVER CES INSTRUCTIONS

Veuillez lire ce manuel en entier avant l'installation et l'utilisation de cet appareil de chauffage à pellets.

Le non-respect de ces instructions peut entraîner des dégâts matériels, des blessures corporelles voire même la mort.

Contactez les représentants du bâtiment ou des pompiers concernant les restrictions et les exigences d'inspection de l'installation dans votre région.

Contactez les autorités locales pour voir si un permis doit être obtenu avant l'installation.

Norme ASTM E 1509-12 • UL 1482 - 11 • ULC S627-00 • Règles d'administration de l'Oregon 814-23-909 • Approuvé pour maison mobile

SOMMAIRE

INTRODUCTION 4
Information 4
Description du manuel d'utilisation et d'entretien 4
AVERTISSEMENTS 4
MERCI 4
INFORMATIONS SUR LA SÉCURITÉ 5
GÉNÉRALITÉS 6
Responsabilité 6
Finitions Majolique 6
Qu'est-ce qu'un pellet en bois 7
Les composants du poêle 7
La combustion 8
Statut de conformité 9
Pièces de Rechange 9
Remplacement de la vitre et du joint 9
DISPOSITIFS DE SÉCURITÉ 10
CARACTÉRISTIQUES TECHNIQUES 10
Système de nettoyage automatique 10
POSITIONNEMENT, ASSEMBLAGE ET INSTALLATION 11
Environnement d'utilisation 11
Exigences concernant les maisons mobiles 12
Emplacements des terminaisons d'évent 12
Exemples d'installation 13
Déterminer la taille du tuyau à installer 14
Distance minimale par rapport aux matières combustibles 15
Configurations d'installation horizontale standard 16
COMMANDES ET UTILISATION 18
Description du panneau de contrôle 18
Initialisation du telecommande tactile 18
Description du telecommande tactile 19
Description du display 19
Configuration de la date et de l'heure 20
PROCÉDURES D'UTILISATION 21
Vérifications avant l'allumage 21
Chargement de la vis sans fin 21
Allumer et éteindre l'appareil 21
Que faire en cas d'alarme "Echec allumage" 22
Réglage de la température et de la puissance: 22
LES PHASES DE FONCTIONNEMENT DE L'APPAREIL 22
Séquence des phases d'allumage 22
La modulation 22
Description des fonctions au menu 22
Programmation 25
Schéma synthétique phases du poêle 27
Pop up de signalisation 28
Alarmes (tableau codes de référence) 28
Alarme thermique avec reinitialisation 30
SCHÉMA DE CÂBLAGE ÉLECTRIQUE 31
ENTRETIEN 32
Nettoyage des surfaces 32
Nettoyage du FIREX 600 32
GARANTIE 33
Conditions de garantie 33
Enregistrement de la garantie 33
Informations et problèmes 33

INTRODUCTION

Veuillez lire scrupuleusement ce manuel. Il décrit toutes les étapes nécessaires pour un fonctionnement parfait du poêle.

Les réglementations relatives à l'installation et au fonctionnement contenues dans ce manuel peuvent différer de la réglementation en vigueur sur le plan local. Dans ce cas, les indications des autorités locales compétentes doivent toujours être respectées. Les schémas indiqués dans ce manuel servent à titre indicatif et ne sont pas à l'échelle.

Information

L'emballage que nous avons utilisé offre une bonne protection des marchandises contre tout dommage lié au transport. Toujours vérifier le poêle immédiatement après livraison : en cas de dommage, informer immédiatement votre revendeur Ravelli.

Description du manuel d'utilisation et d'entretien

Avec ce manuel d'utilisation et d'entretien, Ravelli souhaite fournir à l'utilisateur toutes les informations de sécurité relatives à l'utilisation de ce poêle, afin d'éviter des dommages à des personnes ou des objets ou des pièces du poêle. Veuillez lire scrupuleusement ce manuel avant toute utilisation et toute intervention sur le produit.

AVERTISSEMENTS

Les poêles Ravelli sont fabriqués en attachant une grande importance aux composants individuels afin de protéger à la fois l'utilisateur et l'installateur contre tout accident.
Le personnel autorisé, après toute intervention sur le produit, doit donc toujours porter une attention particulière aux connexions électriques.
L'installation doit être effectuée par un personnel autorisé, qui doit remettre à l'acheteur une déclaration de conformité de l'appareil, et qui assume l'entière responsabilité de l'installation finale et du bon fonctionnement ultérieur du produit installé. Il est également nécessaire de prendre en considération l'ensemble des lois et des réglementations nationales, régionales, provinciales et locales en vigueur dans le pays d'installation de l'appareil. En cas de non-respect de ces précautions, Aico S.p.A. décline toute responsabilité.
Le présent manuel d'instructions fait partie intégrante du produit : veuillez-vous assurer qu'il accompagne toujours le poêle, y compris en cas de transfert à un autre propriétaire ou utilisateur, ou de déménagement. En cas de dommage ou de perte, veuillez demander une autre copie auprès du Service Technique.
Ce poêle doit être utilisé aux fins pour lesquelles il a été spécialement fabriqué. Ne pas utiliser l'appareil comme un incinérateur ou d'une manière autre que celle pour laquelle il a été conçu. Toute la responsabilité contractuelle et délictuelle du fabricant est exclue en cas de dommages causés aux personnes, à des animaux ou des objets et dus à des erreurs d'installation, de maintenance ou d'utilisation incorrecte. Aucun autre combustible à part les pellets ne doit être utilisé. Ne pas utiliser de combustibles liquides.
Après avoir retiré l'emballage, s'assurer que le contenu est complet et intact.
Tous les composants électriques qui composent le poêle doivent être remplacés par des pièces de rechange d'origine exclusivement et provenant d'un centre d'assistance technique autorisé.
La maintenance du poêle doit être effectuée au moins une fois par an, en la planifiant au temps opportun avec le centre d'assistance technique. Ne pas effectuer de modification non autorisée sur l'appareil.

Pour des raisons de sécurité, ne pas oublier les points suivants :
- le poêle ne doit pas être utilisé par des enfants ou des personnes handicapées sans assistance ;
- ne pas toucher le poêle les pieds nus ou si certaines parties du corps sont humides ;
- les dispositifs de sécurité ou les dispositifs de réglage ne doivent pas être modifiés sans l'autorisation ou les instructions de Ravelli.

Le poêle, en particulier les surfaces externes, atteint des températures très élevées lorsqu'il fonctionne ; faire preuve de prudence en cas de contact pour éviter les brûlures.

Le poêle a été conçu pour fonctionner dans n'importe quelle condition climatique ; en cas de conditions particulièrement défavorables (vent, gel), des systèmes de sécurité pourraient désactiver le poêle.
Si cela se produit, contacter l'assistance technique et dans ce cas, ne pas désactiver les systèmes de sécurité.

MERCI

Cher Client,
Nous tenons à vous remercier et vous féliciter pour l'excellent choix que vous avez fait.
Avec le poêle Ravelli, vous découvrirez que qualité et économie peuvent aller de pair, en vous offrant d'excellentes performances et une consommation limitée et en restant tout à fait pratique. Vous trouverez ci-dessous quelques suggestions que nous aimerions vous donner, pour que vous puissiez tirer le meilleur parti de votre poêle et pour profiter pleinement de tous les avantages qu'il peut vous apporter.
A l'aide de ce document, nous voulons être proches de nos clients pour offrir le meilleur support technique à tous ceux qui utilisent notre technologie.

Aico S.p.A. vous remercie de votre confiance et vous souhaite de merveilleux moments en compagnie de votre poêle à pellets.

INFORMATIONS SUR LA SÉCURITÉ

Le poêle doit être installé et testé par un personnel spécialisé formé par Ravelli. Veuillez lire attentivement ce manuel d'utilisation et d'entretien avant d'installer et de faire fonctionner le poêle !
Si vous avez besoin de plus amples informations, veuillez contacter votre revendeur Ravelli.

IMPORTANT
L'emplacement d'installation du poêle doit être conforme aux réglementations locales, nationales et fédérales.
Le poêle doit être alimenté uniquement avec des pellets de qualité d'un diamètre de 6 mm tel que décrit dans le chapitre spécifique. Le poêle ne peut pas fonctionner avec du bois traditionnel.
Le poêle ne doit pas être utilisé comme un incinérateur. RISQUE D'INCENDIE !!!
L'installation, les connexions électriques, le contrôle du fonctionnement et la maintenance doivent être effectués par un personnel qualifié et autorisé.
Une installation incorrecte ou une maintenance insuffisante (non conforme avec ce qui est indiqué dans le présent manuel) peut provoquer des dommages aux personnes et aux biens. Dans cette situation, Ravelli est dégagé de toute responsabilité civile ou pénale.
Avant de procéder au raccordement électrique du poêle, le raccordement des tubes d'échappement avec la cheminée doit être achevé (spécialement pour les poêles à pellets, qui ne sont pas en aluminium).
La grille de protection à l'intérieur de la trémie à pellets ne doit jamais être retirée.
Il doit y avoir une circulation d'air suffisante dans la pièce où le poêle est installé. Ne jamais ouvrir la porte du poêle pendant son fonctionnement. RISQUE D'INCENDIE !!!
Le poêle ne doit pas être utilisé avec la porte ouverte ou avec la vitre cassée. RISQUE D'INCENDIE !!!
Lorsque le poêle fonctionne, les surfaces, la vitre, la poignée et les tuyaux surchauffent : pendant le fonctionnement, il est nécessaire de porter une protection adéquate pour toucher ces pièces.
Ne pas allumer le poêle sans avoir effectué au préalable l'inspection quotidienne telle que décrite dans le chapitre MAINTENANCE de ce manuel.
Ne pas placer de linge sur le poêle pour le faire sécher. Garder les vêtements et éléments similaires à une distance appropriée du poêle. RISQUE D'INCENDIE !!! NE PAS UTILISER DE PRODUITS CHIMIQUES OU DE FLUIDES POUR ALLUMER LE FEU. NE PAS BRÛLER DE DÉCHETS OU DE FLUIDES INFLAMMABLES TELS QUE DE L'ESSENCE, DU NAPHTA OU DE L'HUILE MOTEUR. NE PAS INSTALLER DE RÉGULATEUR DE TIRAGE.
NE PAS RACCORDER CETTE UNITÉ À UN CONDUIT DE FUMÉE SERVANT POUR UN AUTRE APPAREIL.
Fixation et sécurisation du système de ventilation de sortie au produit et à chaque section adjacente : Il est nécessaire de fixer tous les joints des raccords de tuyaux avec au moins trois vis. En cas de ventilation horizontale, les joints doivent être effectués à la lampe à gaz d'une manière qui doit être spécifiée.
Effectuer régulièrement le contrôle, la maintenance et le nettoyage de la cheminée et du raccord de cheminée.
Élimination des cendres : Les cendres doivent être récupérées dans un récipient en métal avec un couvercle étanche. Le récipient fermé contenant les cendres doit être placé sur un plancher non combustible ou sur le sol, à bonne distance de tous matériaux combustibles, et déplacé immédiatement à l'extérieur. Si les cendres sont éliminées par enfouissement dans le sol ou dispersées localement, elles doivent être conservées dans le récipient fermé jusqu'à leur refroidissement complet. Aucun autre déchet ne doit être déposé dans ce récipient.
Mise en garde contre le stockage ou l'utilisation de liquides inflammables, comme suit : Ne jamais utiliser d'essence, de combustible pour lampe à pétrole, de kérosène, d'allume-feu liquide pour charbon de bois ou de liquides similaires pour allumer ou raviver un feu dans cet appareil de chauffage. Garder tous ces liquides à l'écart de l'appareil de chauffage lorsqu'il est en fonctionnement.
Créosote - Formation et élimination nécessaire.
Lorsque le bois brûle lentement, il produit du goudron et d'autres vapeurs organiques qui se combinent avec l'humidité expulsée pour former la créosote. Les vapeurs de créosote se condensent dans le conduit de cheminée relativement froid d'un feu à combustion lente. Par conséquent, les résidus de créosote s'accumulent sur les parois du conduit de cheminée. Si elle s'enflamme, la créosote produit un feu extrêmement chaud.
Le système de ventilation de sortie doit être inspecté au moins une fois tous les deux mois pendant la saison de chauffage pour déterminer s'il y a eu accumulation de créosote.
En cas d'accumulation de créosote, elle doit être éliminée pour réduire le risque d'un feu de cheminée. Respecter scrupuleusement le programme de maintenance.
Ne pas éteindre le poêle en déconnectant l'alimentation secteur.
Ne pas nettoyer le poêle avant que la structure et les cendres n'aient totalement refroidi. Effectuer les opérations dans un maximum de sécurité et de tranquillité.
Respecter les exigences de terminaison du système de ventilation de sortie y compris les restrictions d'emplacement des entrées d'air, les distances par rapport aux fenêtres, portes et entrées d'air, et la distance par rapport aux matériaux combustibles.
NE PAS RACCORDER OU UTILISER EN ASSOCIATION AVEC UN CONDUIT DE DISTRIBUTION D'AIR, SAUF EN CAS D'APPROBATION SPÉCIFIQUE POUR DE TELLES INSTALLATIONS.
Devient chaud pendant le fonctionnement. Garder hors de portée des enfants, des vêtements et des meubles. Tout contact peut occasionner des brûlures cutanées.
Le type de cheminée doit convenir au combustible solide et le raccord de cheminée doit être dans un état correct et propre. Établir une routine pour le combustible, le brûleur à pellets et la technique Fring. Vérifier tous les jours le dépôt de créosote jusqu'à ce que l'expérience vous montre à quelle fréquence vous devez procéder au nettoyage pour être en sécurité. Garder à l'esprit que plus le feu est chaud moins le dépôt de créosote est important, et qu'un nettoyage hebdomadaire peut être

nécessaire par temps doux, même si le nettoyage mensuel peut être suffisant durant les mois les plus froids. Contacter votre autorité locale ou votre autorité incendie pour plus d'informations sur la façon de gérer un feu de cheminée. Mettre en place un plan clair pour traiter un feu de cheminée. Maintenir les portes de combustion et de retrait des cendres fermées et maintenir tous les joints en bon état.
Ne pas heurter ou claquer la porte, la vitre peut se briser. Nettoyer la vitre lorsqu'elle est froide, ne pas nettoyer une vitre chaude. Utiliser un chiffon sec imbibé d'un nettoyant à vitre normal, ne pas utiliser de détergent abrasif.
Le type de cheminée doit convenir au combustible solide et le raccord de cheminée doit être dans un état correct et propre. Si cet appareil de chauffage n'est pas installé correctement, il peut provoquer un incendie. Pour réduire le risque d'incendie, suivre les instructions d'installation. Contacter les représentants du bâtiment ou les pompiers concernant les restrictions et les exigences d'inspection de l'installation dans votre région. Cet appareil de chauffage doit être raccordé à une cheminée conforme aux exigences qui s'appliquent aux systèmes de ventilation pour pellets de type L selon les normes UL641 or CAN/ULC S609 ou à une cheminée de maçonnerie homologuée dotée d'un conduit de cheminée.
Cet appareil de chauffage à bois nécessite une inspection et une réparation périodiques pour garantir son bon fonctionnement. Il est contraire aux réglementations fédérales d'utiliser cet appareil de chauffage à bois d'une manière non conforme aux instructions d'utilisation fournies dans ce manuel. - Cet appareil de chauffage à bois a un taux de combustion faible minimum fixé par le fabricant qui ne doit pas être modifié. Est considérée comme allant à l'encontre des réglementations fédérales la modification de ce paramètre ou bien l'utilisation de cet appareil de chauffage au bois d'une manière incompatible avec les instructions de fonctionnement de ce manuel.
Cet appareil de chauffage est conçu pour brûler uniquement des pellets de bois. NE PAS BRÛLER D'AUTRE COMBUSTIBLE. La combustion d'autres matériaux peuvent entraîner un rejet de vapeurs toxiques ou rendre l'appareil de chauffage inefficace et provoquer de la fumée.
Ne pas surchauffer. Toute tentative d'atteindre des taux de rendement calorifiques qui dépassent les spécifications de conception de l'appareil de chauffage peut provoquer des dommages permanents à l'appareil de chauffage.
Les fumées contiennent du monoxyde de carbone (CO), il est recommandé d'installer des dispositifs de contrôle de la fumée et des dispositifs de contrôle du CO pour les zones dans lesquelles du CO est susceptible d'être produit. Inspecter la cheminée pour réduire les émissions visibles.
Suie et cendres volantes : Formation et élimination nécessaire - Les produits de combustion contiennent de petites particules de cendres volantes. Les cendres volantes s'accumulent dans le système de ventilation de sortie et diminuent la circulation des gaz de fumée. Une combustion incomplète, telle qu'elle se produit durant le démarrage, l'arrêt ou un fonctionnement incorrect de l'appareil de chauffage se traduit par la formation de suie qui s'accumule dans le système de ventilation de sortie. Le système de ventilation de sortie doit être inspecté au moins une fois par an pour déterminer si un nettoyage est nécessaire.

GÉNÉRALITÉS

Le poêle doit fonctionner uniquement dans des pièces. Étant donné qu'il est commandé par une carte électronique, la combustion est entièrement automatique et contrôlée ; l'unité de commande régule la phase d'allumage, les 5 niveaux de puissance et la phase d'arrêt, ce qui garantit un fonctionnement en toute sécurité.
La plupart des cendres produites par la combustion des pellets se retrouvent dans le tiroir de récupération.
Néanmoins, vérifiez toujours le brasier, étant donné que tous les pellets ne disposent pas de normes élevées de qualité et pourraient laisser des résidus qui sont difficiles à éliminer.
La vitre possède un système spécial de circulation d'air pour l'auto-nettoyage. Néanmoins, il n'est pas possible d'éviter la présence d'un film grisâtre au bout de quelques heures de fonctionnement.
Comme déjà mentionné précédemment, des pellets d'un diamètre de 6 mm doivent être utilisés avec le poêle.

Responsabilité

Ravelli décline toute responsabilité, à la fois civile et pénale, après fourniture de ce manuel, pour des accidents découlant du non-respect partiel ou total des instructions qu'il contient.
Ravelli décline toute responsabilité découlant de l'utilisation incorrecte du poêle, de son utilisation incorrecte par l'utilisateur, de modifications et/ou de réparations non autorisées ou de l'utilisation de pièces de rechange qui ne sont pas d'origine.
Le fabricant décline toute responsabilité directe civile ou pénale pour les motifs suivants :

- mauvaise maintenance
- non-respect des instructions contenues dans le manuel
- utilisation non conforme aux instructions de sécurité
- installation non conforme à la réglementation en vigueur dans le pays.
- installation par un personnel non qualifié ou non autorisé
- modifications et réparations non autorisées par le fabricant
- utilisation de pièces de rechange qui ne sont pas d'origine
- événements exceptionnels

Finitions Majolique

En raison de la finition spéciale réalisée à la main de la surface en majolique, il peut y avoir des imperfections telles que des ombres. Il s'agit de détails qui font de chaque faïence un exemplaire unique. Cette matière est fragile, par conséquent manipulez-la avec précaution lors du nettoyage et évitez les chocs car cela peut provoquer une rupture soudaine. Veuillez également faire attention lors du chargement de la trémie (note de l'éditeur ; réservoir contenant les pellets) avec le sac de pellets : ne le posez pas sur le poêle !

Qu'est-ce qu'un pellet en bois

Les pellets en bois sont fabriqués à partir de sciure et copeaux de bois produits dans les ateliers des menuisiers. Le matériau utilisé ne contient aucune substance étrangère comme de la colle, du vernis ou des substances synthétiques.
Sous l'action d'une pression élevée, le bois est comprimé à travers une plaque dotée de trous ; sous l'action de la pression élevée, la sciure est chauffée ce qui active les liants naturels du bois. Ainsi, les pellets gardent leur forme sans avoir à ajouter de substances liantes. La densité des pellets de bois varie en fonction du type de bois et peut être 1,5 fois supérieure à celle du bois naturel.
Le diamètre des tiges cylindriques est de 6 mm et leur longueur peut varier entre 10 et 40 mm.
Leur poids réel est supérieur à de 650 kg/m3. En raison de leur faible teneur en eau (<10%), ils contiennent une part élevée d'énergie.
Les normes ISO 17225-2:2014 définissent la qualité des pellets :

Longueur: < 40 mm
Diamètre: 6 mm env.
Poids réel: > 600 kg/m3
Pouvoir calorifique inférieur: ≥ 16,5 MJ/kg (≥ 7100 BTU/lb)
Humidité résiduelle: < 10 %
Cendres: < 1.2 %
Poids spécifique: >1000 kg/m3

Ne pas poser le sac de pellets sur les pièces en céramique pendant les opérations de chargement.

Les pellets doivent être transportés et entreposés dans un endroit sec. Ils gonflent au contact de l'humidité et ne peuvent pas être utilisés. Ils doivent toujours être protégés de l'humidité à la fois pendant le transport et l'entreposage. Ne placez pas un tel combustible dans les espaces autour de l'appareil de chauffage ou dans l'espace requis pour le chargement et le déplacement du bois ou des cendres.

Les composants du poêle

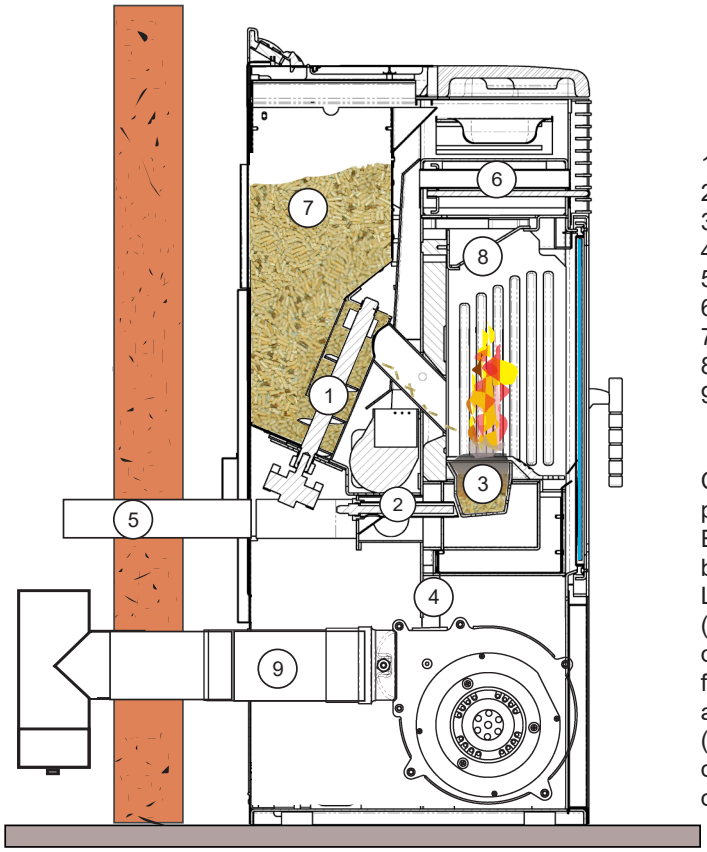

1) Vis de chargement de pellets
2) Dispositif d'allumage électrique
3) Cuve de combustion
4) Tuyau pour le passage de la fumée
5) Tuyau d'admission d'air
6) Échangeur thermique en acier inoxydable
7) Trémie à pellet
8) Déflecteur
9) Tuyau d'évacuation des fumées

Ce dessin montre les pièces situées à l'intérieur d'un poêle à pellets.
En remplissant la trémie (7), les pellets sont chargés dans le brasier (3) en passant par la vis sans fin de chargement (1).
L'allumage s'effectue à l'aide de la bougie d'allumage électrique (2), qui surchauffe l'air provenant d'une entrée spécifique (5) qui, au contact des pellets, va permettre le développement de la flamme. À ce stade, les fumées sont déviées vers l'échangeur en acier inoxydable
(6) et par le tuyau d'extraction des fumées (4), elles sont libérées dans le conduit de fumée, par le raccord avec le tuyau d'évacuation des fumées. (9).

La combustion

La combustion est une réaction chimique entre le combustible et le comburant. Le résultat de cette réaction est la chaleur.
Les trois éléments requis pour la combustion sont les suivants :

- combustible (pellet)
- comburant (oxygène disponible dans l'air)
- allumage (chaleur des braises ou dispositif d'allumage électrique)

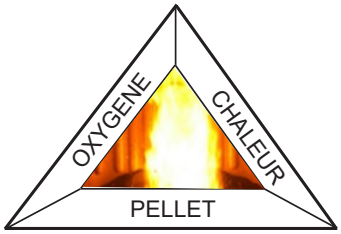

Pour obtenir une combustion, le combustible et le comburant doivent être disponibles dans une proportion appropriée.

La réaction entre le combustible et le comburant est initiée par un démarreur extérieur. Le démarrage peut être déclenché par une réaction à chaud ou par une étincelle.
La combustion N'EST PAS CORRECTE, la flamme est trop étroite avec trop de pellets incandescents dans le brasier.
Régler le couple pellet/air en réduisant le pourcentage d'air (de 0 jusqu'à -5) ; si cela n'est pas suffisant pour obtenir une bonne flamme, augmentez la quantité de chargement du pellet (de 0 jusqu'à +5) pour obtenir la même flamme que celle indiquée à la figure 3.

Fig. 1

Combustion INCORRECTE, flamme trop étirée, du type « chalumeau » avec une quantité élevée de pellets incandescents sortant de la grille. Corriger le réglage pellets/air en réduisant le en réduisant le pourcentage d'air (de 0 à -5) ; si cela n'est pas suffisant, augmenter également le pourcentage de pellets tombants (de 0 à +5) pour obtenir la condition de la figure 3.
Si les modifications apportées aux paramètres ne se traduisent pas par une combustion correcte du poêle semblable aux conditions de la figure 3, contactez le Centre de Support Technique.

Fig. 2

Combustion « INCORRECTE », flamme « ressort » de type « poêle à bois » avec une quantité élevée de pellets qui ne brûlent pas sur la grille. Tout d'abord vérifiez que la porte est fermée ainsi que le collecteur de cendres. Dans un deuxième temps, corrigez le réglage pellets/air en augmentant le pourcentage d'air (de 0 à +5) ; si cela n'est pas suffisant, réduisez également le pourcentage de pellets tombant (de 0 à -5) pour arriver à la condition de la figure 3.
Si les modifications apportées aux paramètres ne se traduisent pas par une combustion correcte du poêle semblable aux conditions de la figure 3, contactez le Centre de Support Technique.

Fig. 3

La combustion est CORRECTE, flamme pleine jaune/blanc et quantité minimale de pellets dans le brasier.
La combustion est correcte.

La figure 3 montre une flamme générée avec un poêle qui fonctionne à puissance P5.

Statut de conformité

Le présent manuel décrit l'installation et l'exploitation de l'appareil de chauffage à pellets en bois de Ravelli, modèles Vittoria V, Atena V, RV 120 Touch. Ces appareils de chauffage répondent aux limites d'émissions des pellets de bois de l'Agence de protection de l'environnement des États-Unis 2020, pour les appareils de chauffage au bois vendus après le 15 mai 2015. Sous certaines conditions spécifiques d'essai, cet appareil de chauffage a démontré qu'il pouvait fournir une puissance thermique à des taux compris entre 12900 et 37000 Btu/h.

	Taux d'émission (g/h)	Efficacité de chauffage (% de l'ensemble)	Taux d'émission 1e heure (g/h)	Émission CO (g/h)
Vittoria V	0.6	79.25%	2.19	2.8
Atena V	0.6	79.25%	2.19	2.8
RV 120 Touch	0.6	79.25%	2.19	2.8

Pièces de Rechange

Utilisez uniquement des pièces de rechange d'origine. N'utilisez pas de matériel de substitution. N'attendez pas que les composants soient usés avant de les remplacer. Remplacez un composant usé avant qu'il ne soit complètement cassé pour éviter tout accident causé par la rupture soudaine des composants, effectuez les contrôles d'entretien périodique comme décrit dans le chapitre dédié. Le retrait de composants brisés ou endommagés doit être effectué uniquement par un service technique agréé.

Remplacement de la vitre et du joint

Utilisez uniquement une vitre de type céramique. Pour remplacer la vitre, il faut démonter la porte conformément au dessin ci-dessous.

Vittoria V - Atena V - RV 120 Touch

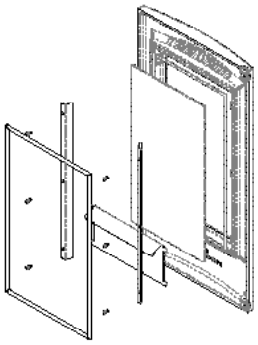

Dimensions vitre céramique :
272 x 510 mm (10.71'' x 20.08'')
épaisseur 5mm (0.20'')

Joint ruban trecotee de la vitre :
8 mm x 3 mm (0.31" x 0.12")
L1540 mm (60.63")

Joint tricovet de la porte :
diam. 10 mm (0.39")
L1680 mm (66.14")

DISPOSITIFS DE SÉCURITÉ

Le poêle est équipé de systèmes de sécurité sophistiqués afin qu'aucun dommage ne soit causé au poêle et à la pièce dans laquelle il est installé, en cas de rupture individuelle d'une des pièces ou de défauts dans le conduit. Dans tous les cas, si un problème survient, les pellets arrêtent immédiatement d'être alimentés et la phase « arrêt » est activée.
L'alarme correspondante s'affiche à l'écran. Voir les détails dans le chapitre 9 « DESCRIPTION DES ALARMES »

CARACTÉRISTIQUES TECHNIQUES

		Vittoria V	Atena V	RV 120 Touch
Hauteur	Pouces	45.7	45.8	45.8
Largeur	Pouces	20.2	21.1	21.1
Profondeur	Pouces	22.4	22.4	22.4
Poids	Lbs	420	420	400
Diamètre du tube de sortie de fumée	Pouces	3.1	3.1	3.1
Consommation horaire min-max des pellets	Lbs/h	1.8 - 5.3	1.8 - 5.3	1.8 - 5.3
Alimentation	V - Hz	120 - 60	120 - 60	120 - 60
Capacité de la trémie	Lbs	50	50	50
Efficacité*	%	79.25	79.25	79.25
Température des fumées min - max	°F	200 - 415	200 - 415	200 - 415

* L'efficacité de chauffage totale est déterminée en utilisant une valeur calorifique supérieure du combustible.

Les données ci-dessus sont indiquées à titre indicatif et ne sont pas contractuelles. Ravelli se réserve le droit d'effectuer des modifications à des fins d'amélioration des performances du produit.

Système de nettoyage automatique

Le poêle est équipé d'un système de nettoyage automatique du brasero. Cela signifie qu'il n'est pas nécessaire de procéder à un nettoyage manuel quotidien du brasero ou à chaque fois que le poêle est allumé. Le système de nettoyage automatique est activé à chaque fois que le poêle est allumé et après 6 heures de fonctionnement continu. Le cycle de nettoyage, qui comprend l'arrêt, le nettoyage automatique et le redémarrage du poêle, dure environ 10 minutes. Pendant cette période, le chauffage est garanti par la chaleur accumulée par l'appareil lui-même.
Note : les temps indiqués sont ceux fixés par défaut par le fabricant.

POSITIONNEMENT, ASSEMBLAGE ET INSTALLATION

Environnement d'utilisation

Le positionnement du poêle est déterminant pour obtenir un chauffage efficace et uniforme de la pièce. Avant de décider où placer le poêle, il convient de prendre en compte les éléments suivants :
- Le poêle doit être installé sur un sol présentant une capacité de charge suffisante. Si le bâtiment existant ne satisfait pas à ce prérequis, il convient de prendre des mesures appropriées (par ex. plaque de répartition de charge).
- L'air de combustion ne peut pas être obtenu à partir d'un garage ou d'une zone sans ventilation ou échange d'air, mais à partir d'un espace libre ou extérieur
- Le poêle ne doit pas être installé dans une chambre à coucher, une salle de bains ou une douche, où à un endroit où se trouve déjà un autre appareil de chauffage sans un débit d'air autonome (cheminée, poêle etc.)
- Un panneau de foyer non combustible dépassant de 6'' sur l'avant de l'unité et de 6'' sur les côtés doit être installé avant de placer l'unité sur le sol.
- L'installation est préférable dans une grande pièce centrale de la maison pour assurer une circulation maximale de la chaleur ;
- Il est recommandé de prévoir le raccordement à l'alimentation secteur à l'aide d'une prise de terre (si le câble fourni n'est pas suffisamment long pour atteindre la prise la plus proche, utilisez une rallonge avec parasurtenseur) ;
- Le poêle doit être placé dans une position permettant de recevoir le volume d'air nécessaire pour une combustion appropriée des pellets (il faut disposer d'au moins 131,23f3/h), conformément à la réglementation de l'installation et aux législations locales ;
- Il est nécessaire de fixer tous les joints des raccords de tuyaux avec au moins trois vis.
- En cas de ventilation horizontale, le joint doit être siliconé avec du silicone haute température et vissé afin d'être étanche aux gaz. (silicone RTU 500)
- Le raccord de cheminée ne doit pas traverser un grenier ou un espace du toit, une armoire ou un espace confiné similaire, ou un plancher ou un plafond. Si l'on souhaite traverser un mur, ou une cloison d'une construction combustible, l'installation doit être conforme à la norme CAN/CSA-B365.

L'installation et l'assemblage du poêle doivent être effectués par un personnel qualifié. La pièce doit être :
- Préparée pour les conditions environnementales de fonctionnement
- Préparée avec un système approprié d'évacuation des fumées
- Équipée d'une alimentation électrique secteur de 120 V - 60 Hz
- Ne pas raccorder cette unité à un conduit de fumée servant pour un autre appareil
- Utilisez uniquement un système de ventilation homologué UL de type L ou pour pellets de 3" de diamètre intérieur comme système de ventilation de sortie. N'installez pas le registre de tirage dans le système d'échappement de cette unité.
- Le raccord de cheminée et toute autre section attenante doivent être solidement fixés et sécurisés sur le poêle.
- N'installez pas la cheminée directement à la sortie de l'appareil. Un raccord de cheminée (cheminée) est nécessaire, sauf si l'appareil est spécifiquement approuvé pour ce type d'installation.
- Il est important d'utiliser tous les composants spécifiés, n'utilisez pas d'autres composants.
- « Au Canada, pour se conformer à la norme CSA B365, Code d'installation des appareils et du matériel à combustible solide, tout revêtement combustible situé sous l'appareil et/ou dans la zone s'étendant horizontalement à au moins 450 mm (18 po) au-delà de l'appareil sur tout côté équipé d'une porte, et à au moins 200 mm (8 po) au-delà de l'appareil sur les autres côtés, doit être protégé par une protection de plancher incombustible continue et durable qui offre une protection contre les braises. La protection contre les braises de 450 mm (18 po) requise sur tout côté doté d'une porte doit s'étendre sur toute la largeur de l'appareil, plus les 200 mm (8 po) requis de chaque côté de l'appareil sans porte. Lorsqu'un appareil est installé à moins de 200 mm (8 po) d'un mur,
la protection de plancher contre les braises doit seulement s'étendre jusqu'à la base du mur. Une protection de plancher contre les braises ne doit pas être placée sur un tapis à moins qu'elle ne soit soutenue par une structure qui empêche le déplacement et la distorsion ».
- Spécification de la cheminée comme étant homologuée CAN/ULC-S609.

Exigences concernant les maisons mobiles

- De l'air extérieur est nécessaire
- L'appareil de chauffage doit être fixé au sol à l'aide de tire-fonds.
- L'appareil de chauffage doit être raccordé à la terre au niveau du châssis de la maison mobile.
- L'installation doit être conforme à la maison fabriquée.
- Lorsque de l'air extérieur est nécessaire, des pièces de système, telles que des sections de ventilation, des supports, des pare-étincelles, des écrans anti-rongeurs etc. doivent être utilisés.
- L'appareil de chauffage doit être raccordé à une ventilation pour pellets de type L conforme à la norme CAN/ULC S609 ou UL641.
- L'installation doit maintenir un écran pare-vapeur efficace à l'endroit où la cheminée ou un autre composant traverse à l'extérieur de la structure.
- Une utilisation de l'appareil de chauffage avec les portes du foyer ouvertes peut causer de graves blessures et des dommages pour la santé en raison de flammes qui s'échappent ou d'émanations de monoxyde de carbone à l'intérieur de la pièce.
- Une ventilation adéquate est nécessaire pour éviter un manque d'air et une apparition de givre pouvant créer un environnement intérieur malsain.
- Ne pas surchauffer.
- Si l'appareil de chauffage n'est pas correctement installé et utilisé, il peut interférer avec les détecteurs de fumée.
- Lorsque l'appareil de chauffage est installé dans un bâtiment transportable, l'enlèvement de la cheminée est nécessaire pour le transport du bâtiment.

Ne pas installer dans une chambre à coucher

Il faut conserver l'intégrité structurelle du sol, du plafond, du toit de la maison mobile.

Reportez-vous à aux exigences HUD, CFR 3280, Partie 24.

Installez une ventilation aux distances spécifiées par le fabricant de la ventilation.

Mesurez la distance avec le bord le plus proche de la hotte d'extraction.

La ventilation ne doit pas se trouver dans un passage couvert.

En cas de ventilation horizontale, vérifiez vos spécifications de ventilation au niveau de la distance car le tuyau devrait ressortir du bâtiment.

Emplacements des terminaisons d'évent

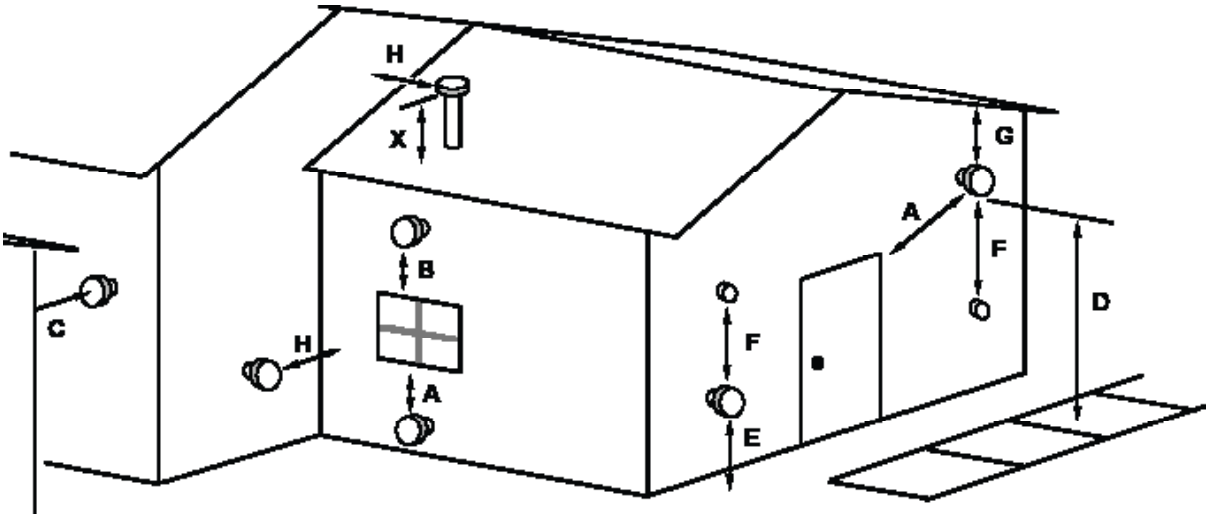

A) Distance minimale de 4'' en dessous ou à côté de toute porte ou fenêtre qui s'ouvre (avec entrée d'air d'1'' en dessous ou à côté) Dégagement minimum de 1' en dessous ou à côté de toute fenêtre qui ne s'ouvre pas.
B) Distance minimale de 1'' au-dessus de toute porte ou fenêtre qui s'ouvre
C) Distance minimale de 2'' par rapport à tout bâtiment adjacent
D) Distance minimale de 7'' au-dessus du sol en cas de proximité avec des voies publiques
E) Distance minimale de 2'' au-dessus du gazon, des plantes ou de tout autre matériau combustible
F) Distance minimale de 3'' par rapport à une admission d'air forcée de tout autre appareil
G) Distance minimale de 2'' au-dessus des avant-toits ou des avancées
H) Distance minimale de 1'' horizontalement par rapport à un mur combustible
X) Doit se trouver à une distance minimale de 2'' au-dessus du faîte

Exemples d'installation

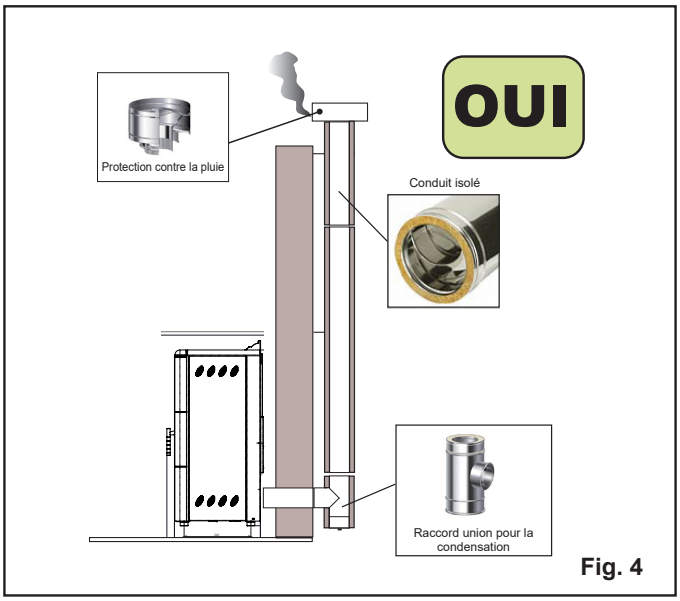

Fig. 4

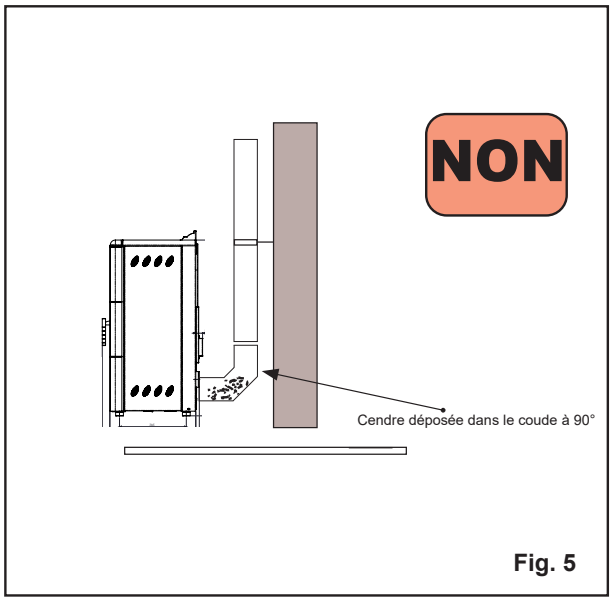

Fig. 5

Ce type d'installation (voir Fig. 4) nécessite un conduit isolé, étant donné que le tuyau de fumée a été installé à l'extérieur de la maison.
Dans la partie inférieure du conduit, un raccord union a été monté avec un bouchon d'inspection.
Un coude de 90° ne doit pas être installé comme première pièce de départ étant donné que les cendres bloqueraient rapidement le passage de la fumée, ce qui pourrait causer des problèmes pour le tirage du conduit. Voir Fig. 5)

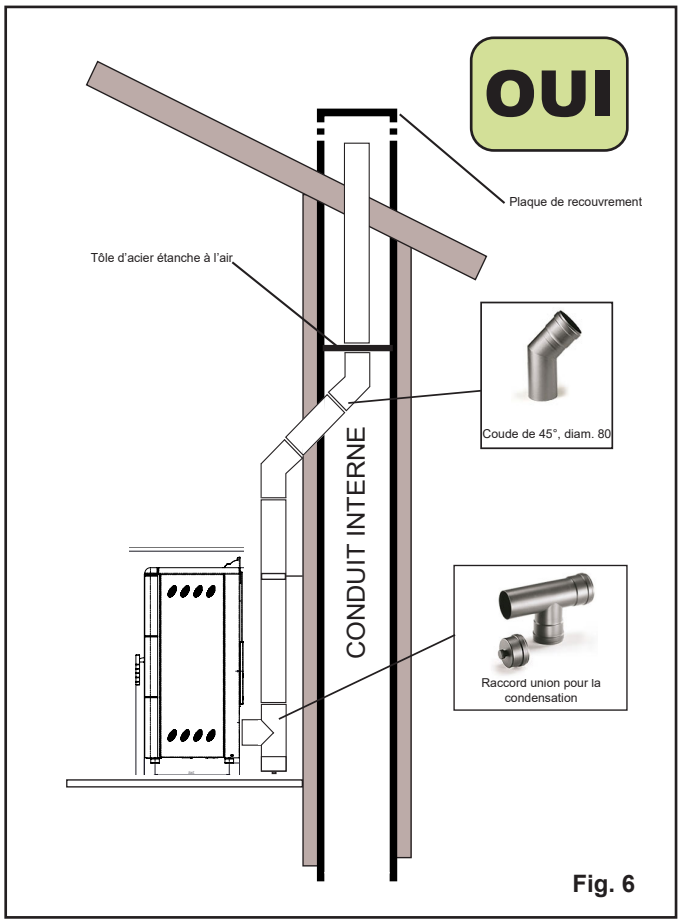

Fig. 6

Ce type d'installation (voir Fig. 6) ne nécessite pas de conduit isolé étant donné que le tuyau de fumée a été partiellement assemblé à l'intérieur de la maison et partiellement à l'intérieur d'un conduit existant.
Dans la partie inférieure du conduit, un raccord union a été installé avec un cache de judas.
Un coude de 90° ne doit pas être installé comme première pièce étant donné que les cendres bloqueraient rapidement le passage de la fumée, ce qui pourrait causer des problèmes pour le tirage du conduit (Voir Fig. 5).
Veuillez noter l'utilisation de 2 coudes à 45° pour garantir que les cendres retombent dans le raccord union muni du judas.

Déterminer la taille du tuyau à installer

Pour déterminer le diamètre du tuyau à utiliser (3'' ou 4''), vous pouvez utiliser les directives suivantes.

Remplissez le tableau d'installation (tableau 1) et calculez votre longueur de tuyau totale équivalente.
Ensuite utilisez la longueur de tuyau totale équivalente et l'altitude dans le tableau de sélection du tuyau. (Fig. 7) pour déterminer si votre installation nécessite un conduit de fumée de 3'' ou 4''.

Tableau 1 - Schéma d'installation

Type de tuyau	Nb de coudes ou de pieds de tuyaux		Equivalent
Coudes à 90°/raccord (A & G)		x	5 pieds (1,5 m)
Coudes à 45° (C)		x	3 pieds (1,0 m)
Horizontal (B & F)		x	1 pied (0,3 m)
Vertical (E)		x	0,5 pied (0,15 m)

Fig. 7 - Tableau de sélection de tuyau

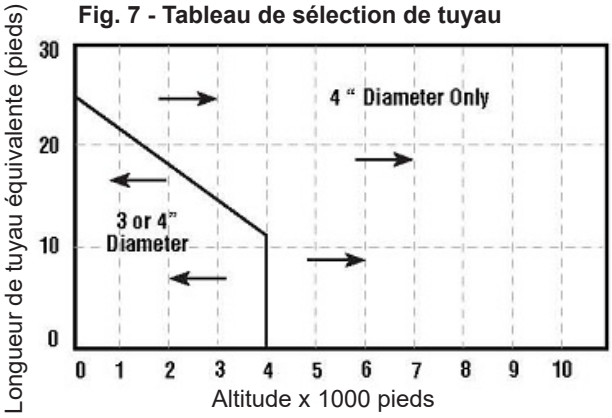

Exemple de schéma d'installation

Type de tuyau	Nb de coudes ou de pieds de tuyaux		Equivalent	Total Equivalent
Coudes à 90°/ raccord (A & G)	2	x	5 pieds (1,5 m)	10 pieds (3,0 m)
Coudes à 45° (C)	1	x	3 pi (1,0 m)	3 pi (1,0 m)
Horizontal (B & F)	3	x	1 pied (0,3 m)	1 pied (1,0 m)
Vertical (E)	8	x	0,5 pied (0,15m)	1 pied (1,2 m)

Tableau 2 - Exemple de tableau pour Fig. 8

Longueur du tuyau équivalent = (10 + 3 + 1 + 1) pi = 15 pi

Si le poêle est installé dans un endroit à une altitude de 2000 pi, il est possible d'utiliser soit un tuyau de 3» ou de 4», comme vous pouvez le voir dans le tableau de sélection de tuyau ci-dessous.

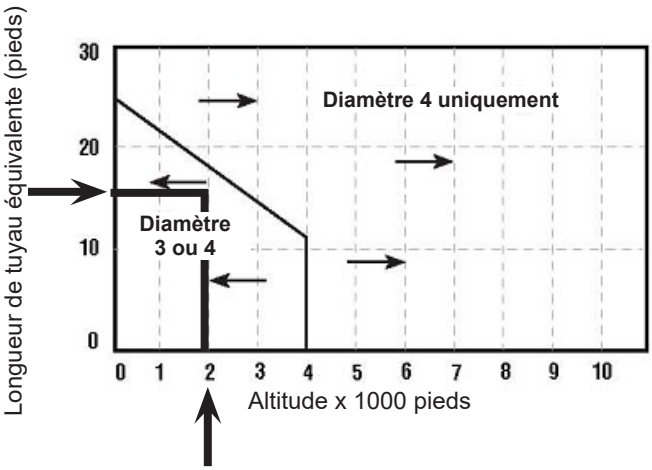

A- Coude à 90 degrés
B- Tuyau horizontal 1'
C- Coude à 45 degrés
D- Cales entretoises
E- Tuyau vertical 8'
F- Tuyau horizontal 2'
G- Raccord à 90 degrés
H- Bague murale

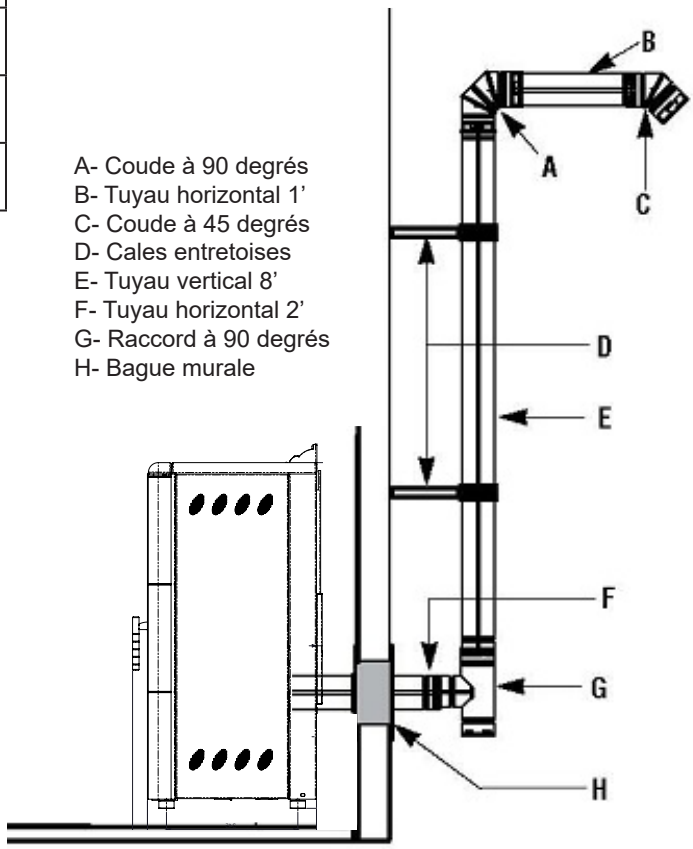

Fig. 8 - Voir exemple de schéma d'installation

⚠ Le tuyau d'évent peut avoir une longueur minimale de 2 pieds et maximale de 45 pieds.

Distance minimale par rapport aux matières combustibles

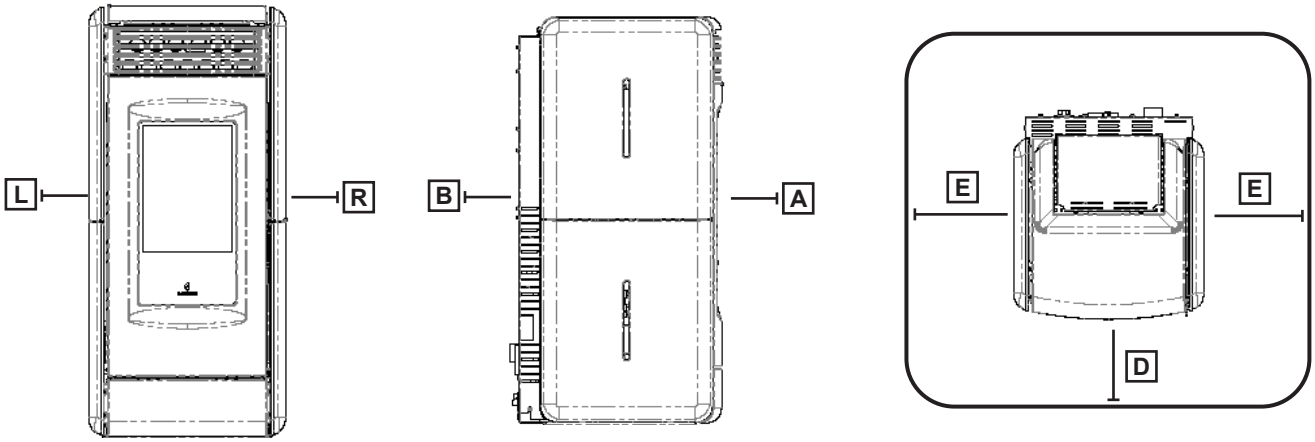

REMARQUE : Installez une ventilation aux distances spécifiées par le fabricant de la ventilation.

Vittoria V, Atena V, RV 120 Touch				
		Installation en coin	**Through the wall**	**Sans entrée d'air extérieur**
Arrière (du mur au poêle) (B)	Pouche / mm	2 / 51	2 / 51	4 / 102
Arrière (du mur au tuyau)	Pouche / mm	2.75 / 70	N/A	1 / 25
Coté (du mur au poêle) (L, R)	Pouche / mm	2 / 51	2 / 51	2 / 51
Coté (du mur au tuyau)	Pouche / mm	2.75 / 70	11 / 280	11 / 280
Avant (A)	Pouche / mm	40 / 1000	40 / 1000	40 / 1000
Plafond (à partir du sol)	Pouche / mm	72 / 1830	72 / 1830	72 / 1830
Avant (protection du sol) (D)	Pouche / mm	6 /152	6 / 152	6 / 152
Coté (protection du sol) (E)	Pouche / mm	6 / 152	6 / 152	6 / 152

Sol: combustible sol;
Protection du sol: 6 in avant e à Côté.
N.B. La protection du sol doit s'étendre sous le raccord de cheminée et 2 in (51 mm) au-delà de chaque côté.

Configurations d'installation horizontale standard

1. Localisez le positionnement approprié pour la bague murale de type « PL ». Évitez de couper les poteaux muraux lors de l'installation de votre tuyau. Utilisez une scie sauteuse ou scie à guichet pour couper le bon diamètre de trou à travers le mur pour installer la bague murale. Faites preuve d'une extrême vigilance pour éviter de couper dans des lignes électriques situées à l'intérieur des murs de votre maison.
La taille du trou dépend de la marque de ventilation de pellets que vous utilisez. Installez la bague murale dans le trou.

2. TOUS LES RACCORDS DE TUYAUX EMBOÎTES AU SEIN DE LA PIECE DOIVENT ETRE ETANCHEIFIES AVEC DU SILICONE RTV HAUTE TEMPERATURE AVEC UN MINIMUM DE 3 FIXATIONS PAR RACCORDS; Positionnez le poêle à environ 12'' (305 mm) du mur sur l'assise de plancher. Poussez le tuyau « PL » à travers la bague murale de type « PL ». Écrasez une perle de silicone haute température (RTV) autour de l'extrémité de la section usinée du raccord de tuyau 3'' (76 mm) sur l'arrière du poêle. Poussez fermement sur une section du tuyau « PL » jusqu'à ce que la gaine de tuyau intérieure appuie dans la perle du mastic RTV.

3. Poussez le poêle avec le tuyau fixé vers le mur (le tuyau traversera la bague murale). Ne positionnez l'arrière du poêle à moins de 2» (51 mm) du mur.

4. Installez le coude à 45 degrés de type « PL » avec un écran anti-rongeurs ou un bouchon (recommandé) sur l'extrémité extérieure du tuyau. L'écran anti-rongeurs doit être composé d'une maille qui soit pas inférieure à 1/2'' (13 mm) et peut se retrouver bouché avec de la suie et des cendres si vous le laissez sans surveillance pendant la saison de combustion.
REMARQUE : L'extrémité du tuyau d'échappement doit dépasser de minimum 12'' (305 mm) de l'extérieur du bâtiment.

5. Si l'installation inclut une source d'air de combustion extérieur ; coupez un trou séparé à travers le mur pour le tuyau d'air frais. Utilisez un tuyau en acier inoxydable ou galvanisé pour le conduit. La taille minimale pour le conduit doit être inférieure à 50 % de la section transversale de la cheminée. Raccordez le tuyau d'air extérieur à l'entrée d'air sur le poêle.
Ce tuyau doit se terminer par un coude à 45 degrés ou un cache.

REMARQUES : L'air de combustion peut également provenir de l'espace du vide sanitaire sous la maison.
Tous les joints des raccords de tuyaux doivent être fixés avec au moins trois vis. En cas de ventilation horizontale, les joints doivent être étanches aux gaz (étanches à l'air, raccordement étanche) d'une manière identique à celle indiquée sur cette page (voir instruction n°2).
Installez une ventilation aux distances spécifiées par le fabricant de la ventilation.

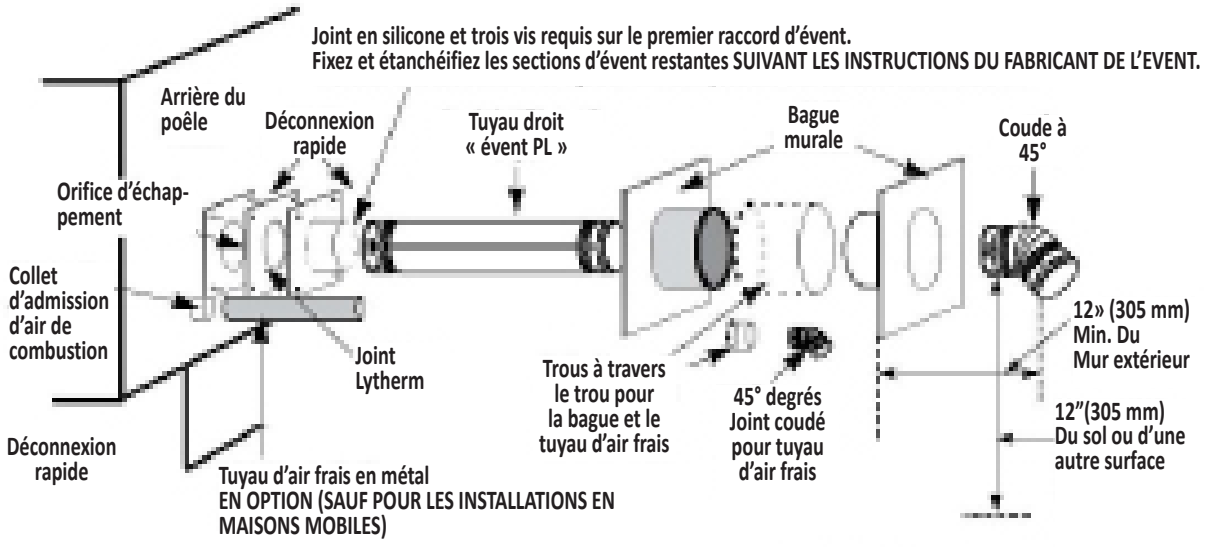

Installation de ventilation horizontale

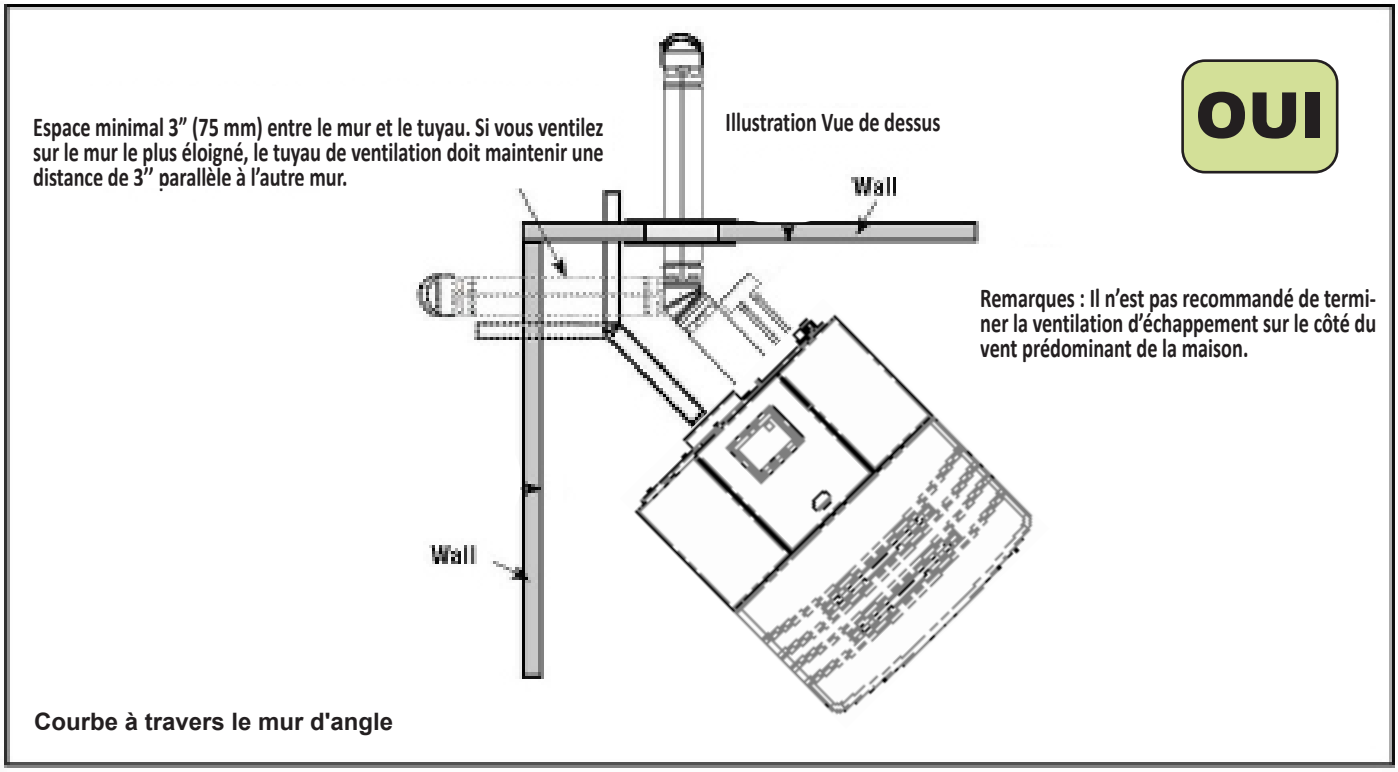

Courbe à travers le mur d'angle

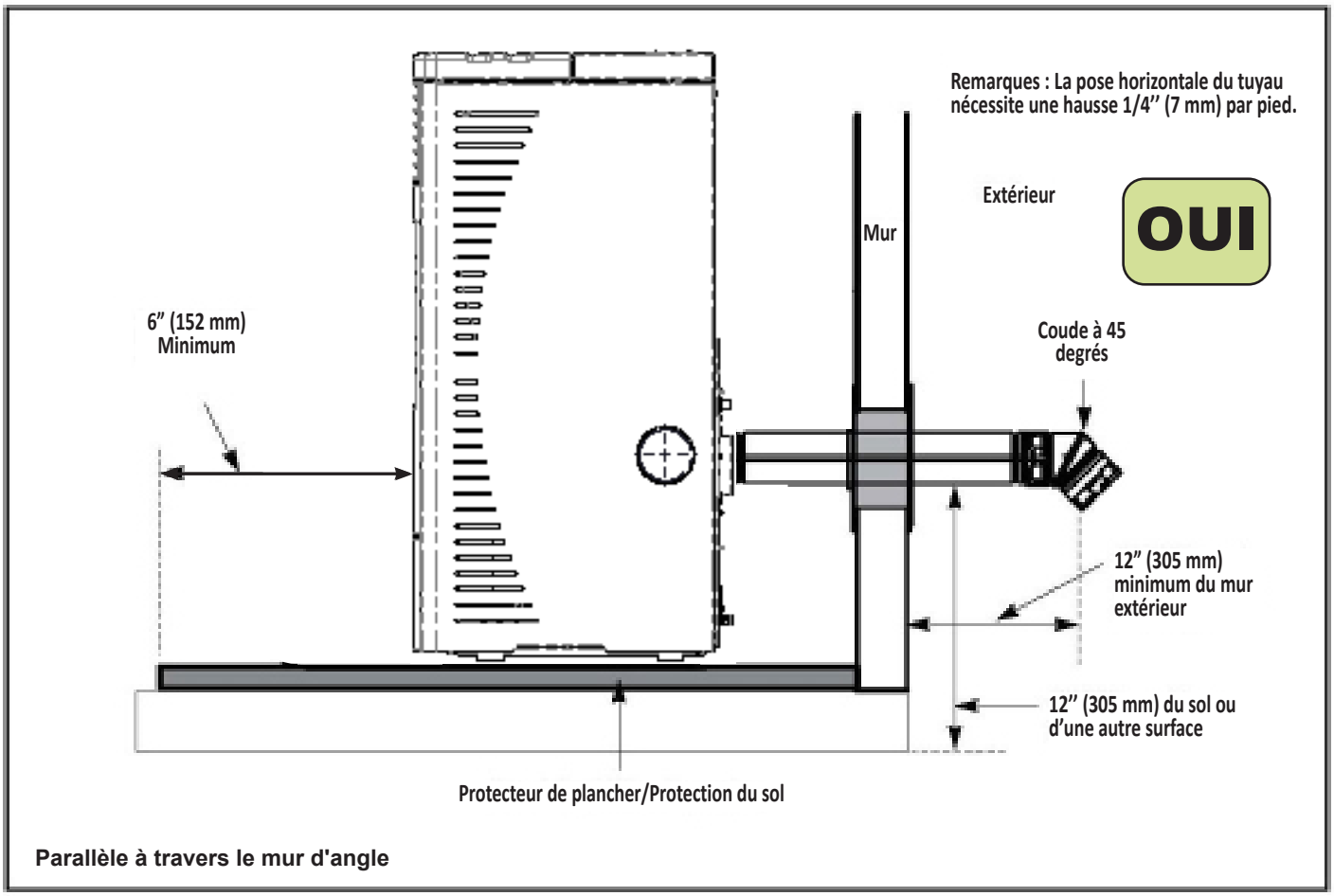

Parallèle à travers le mur d'angle

COMMANDES ET UTILISATION

Description du panneau de contrôle

Le poêle est contrôlé par une carte électronique qui permet une combustion entièrement automatique et contrôlée. Il permet de réguler la phase d'allumage, les niveaux de puissance et la phase d'arrêt, garantissant ainsi un fonctionnement sûr. À l'arrière du poêle se trouve un panneau de contrôle qui vous permet de synchroniser la décharge électronique avec la telecommande et d'allumer/éteindre le poêle.

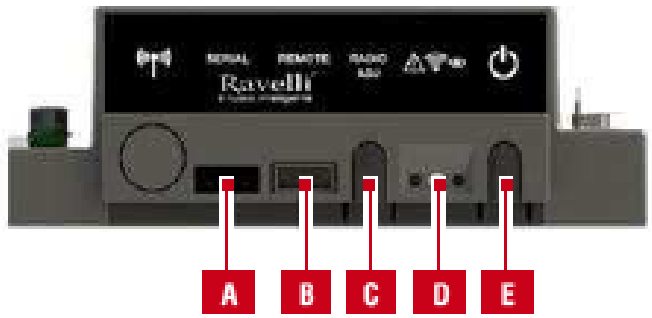

A	Prise en série
B	Prise de branchement du câble de la telecommande tactile
C	Radio ADJ : bouton pour raccorder la telecommande tactile à la carte
D	DEL de signalisation Rouge : alarme activée Jaune : En attente de communication avec telecommande tactile Vert : Cuisinière allumée
E	Touche d'allumage/d'extinction de la cuisinière

Initialisation du telecommande tactile

Le telecommande, après un premier court écran montrant le logo Ravelli, il donnera la liste des langues disponibles dans le menu. Sélectionner la langue avec les touches 1 et 2 et valider la sélection avec la touche de confirmation.

Pour être en mesure de fonctionner correctement , la telecommande nécessite une interface avec la carte électronique à l'intérieur du poêle Pour cette raison , l'écran affiche le message suivant:

Dans le cas de la première utilisation de votre appareil, sélectionnez OUI avec les touches de sélection et confirmer avec la touche Entrée. L'affichage de poche affichera l'écran suivant:
Maintenez enfoncé pendant quelques secondes le bouton de communication radio (RADIO ADJ) de la carte électronique, situées à l'arrière du poêle, pour initialiser l'appareil.

Le voyant jaune clignotant indique que la carte de circuit est en attente de recevoir le signal de la telecommande.
En appuyant sur la touche Entrée du telecommande, les composants entrent en communication les uns avec les autres. Un signal coché sur le display e un signal acoustique indique que l'opération de initialisation du palmaire a eté fait avec success.
le cas de remplacement de batteries il n'est pas nécessaire d' effectuer la procédure d'initialisation du telecommande.

Dans le cas , lorsque l'écran affiche le message " PREMIÈRE INSTALLATION " , Sélectionnez Non et appuyez sur la touche Entrée.

Description du telecommande tactile

Le telecommande tactile se présente comme dans l'image suivante:

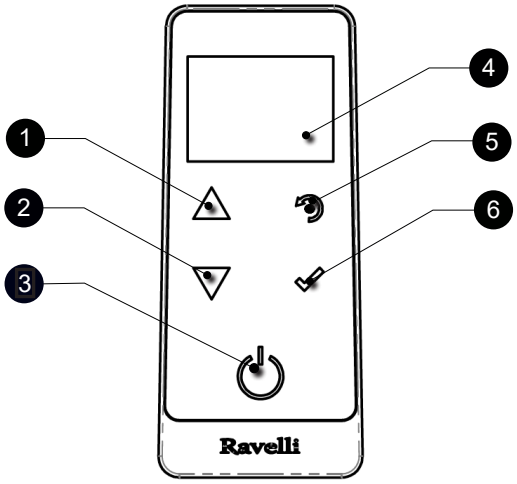

1	Touche d'augmentation "EN HAUT" (touche de sélection)
2	Touche de diminution "EN BAS" (touche de sélection)
3	Touche ON/OFF ou retablicement de la modalité "Sleep"
4	Display
5	Touche pou acceder au MENU e sortie
6	Touche de confirmation

Dans "Sleep" écran du telecommande tactile est obscurci, tout en maintenant une communication radio active avec l'appareil de chauffage, afin de réduire la consommation de la batterie.

Insertion des batteries dans le telecommande tactile:

Retirez le couvercle de protection de la batterie à l'arrière de la télécommande comme indiqué dans la figure A , et entrez n. 3 piles (1,5 V type AAA) dans l'emplacement de votre télécommande en faisant attention à la polarité. Replacez le couvercle de protection piles comme dans la figure B

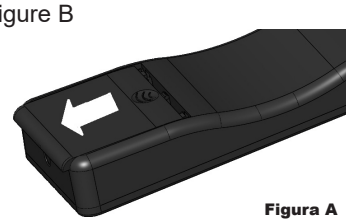

Figura A

Figura B

En case de batterie déchargée

En case de batterie déchargée à l'intérieur de la "goutte" est présent un symbole Qui indique l'état de limite de celle-ci, tout en maintentant actives les fonctions de la télécommande.

Dès que le niveau de batterie ne permet en aucune sorte la communication radio, la télécommande affiche plein écran entier l'image de la batterie déchargée, en bloquant toute les fonctions de la telecommande tactile jusqu'à l'effective substitution des batteries.

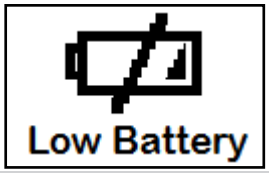

Si vous n'utilisez pas la télécommande pendant une longue période, nous vous recommandons de retirer les piles de la télécommande.

Description du display

Le display du telecommande tactile se présente comme de suite (conditions de stand-by):

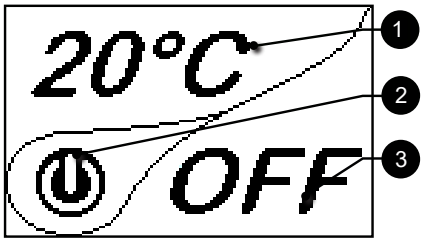

Après 5 minutes d'inactivité, le display du telecommande tactile va s'obscurcir en modalité "SLEEP", tout en maintenant la connexion radio avec le poêle.

La première pression sur n'importe quelle touche avec le display actif allume son rétro-éclairage, en le considérant pas comme un commande.

Le display se divise en trois parties
1- Affiche la température ambiance actuelle détectée par le telecommande tactile. En outre, la pression de la touche de défilement HAUT vous permet d'afficher la température de réglage, modifiable avec les deux touches de défilement HAUT/ BAS' . La confirmation de chaque variation a lieu automatiquement dans les 3 secondes après la modification effectuée ou par la pression de la touche de confirmation.

Un signal acoustique confirme le changement s'est produit.
2-Image qui indique l'état du poêle(voir schéma synthétique phases
3- Dans les premiers stades inactifs (en liaison avec la partie 2 du display) indique l'état du poêle. Dans les phases actives indique la puissance de travail du poêle. En plus, en appuyant sur la touche de défilement BAS vous pouvets voir la puissance reglée, modifiable avec les deux touches de défilement HAUT/BAS: La confirmation de tout changement s'effectue automatiquement dans les 3 secondes après la modification ou par la pression de la touche de confirmation. Un signal acoustique confirme le changement s'est produit.

Configuration de la date et de l'heure

Ci-après sont reportées les opérations à suivre pour accéder au menu relatif.

Pression de la touche de "accès au menu" pour accéder à la Page-écran MENU

MENU
- UTILISATEUR
- TECHNICO
- PRODUCTEUR

Pression de la touche "confirmation" Pour accéder à la Page-écran UTILISATEUR

UTILISATEUR
- CHARG. VIS SANS FIN
- CHRONOTHERMOSTAT
- SET AIRE-PELLET
- ETAT POELE

Pression de la touche de "sélection" Pour passer à la seconde page-écran de menu UTILISATEUR et sélectionner CONFIGURATIONS.

UTILISATEUR
- COMFORT CLIMA
- PROGRAMMATION

Pression de la touche "confirmation" pour Accéder à la Page-écran CONFIGURATIONS.

PROGRAMMATION
- DATE - HEURE
- HABILITER T.EXT
- CONTRASTE
- VERSION FW
- ADJUST
- LANGUE

Pression de la touche "confirmation" pour accéder à la page-écran DATE - HEURE

hh	mm	Day
00	:00 -	5
gg	mm	aa
00 /	00 /	00

hh	mm	Day
19	:20 -	5
gg	mm	aa
20 /	10 /	13

Pression de la touche d'augmentation pour chaque voix.

Pression de la touche de diminution pour chaque voix.

Pression de la touche "entrée" pour confirmer le règlage et passer à la position succesive.

Pression répéTéE DE LA TOUCHE "retoucr" pour afficher le mode stand- by.

PROCÉDURES D'UTILISATION

En cas d'incendie de la sortie de toit, appeler immédiatement les Sapeurs Pompiers.

Vérifications avant l'allumage

Le contenu de ce manuel d'instructions ait été lu et parfaitement bien compris;

Avant d'allumer le poêle, il faut s'en assurer:

- la trémie à pellets est chargée;
- la chambre de combustion est propre;
- la fermeture hermétique de la porte coupe-feu et le tiroir à cendres fonctionnent correctement;
- la prise électrique est correctement branchée;
- tous les éléments susceptibles de brûler (instructions, étiquettes adhésives diverses) ont été retirés;
- Le brasero, s'il est amovible, est correctement positionné dans son siège.

Pendant les premières heures d'utilisation, il se peut que les peintures utilisées pour la finition du poêle dégagent une odeur désagréable. Il se peut que vous sentiez aussi l'odeur typique des pièces métalliques soumises aux températures élevées. Veiller à ce qu'un renouvèlement d'air suffisant soit garanti dans la pièce. Inévitables, ces désagréments vont disparaître après les premières heures de fonctionnement. Pour minimiser ces désagréments, laisser le poêle allumé quelques heures à basse puissance et au début, ne pas surcharger en évitant les cycles lourds de chauffage-refroidissement.

Pendant l'allumage initial, la peinture termine son séchage et se durcit. Ainsi, pour ne pas les endommager, il est déconseillé de toucher les surfaces peintes du poêle.

Chargement de la vis sans fin

Avant d'effectuer le premier allumage du poêle, à chaque fois que le poêle est en état d'alarme « 06 - Granulés épuisés » et, en règle générale, à chaque fois que la trémie est complètement vide, il faut effectuer le chargement initial de la vis sans fin. Cette phase sert à remplir le système de chargement des granulés (le système qui transporte les granulés du réservoir au brasier) de manière à ce qu'au moment de l'allumage, les granulés soient prêts à être chargés dans le brasier et que le poêle puisse ainsi ensuite s'allumer. Si les opérations de chargement de la vis sans fin ne sont pas effectuées, il se peut qu'il ait des épisodes de défaut d'allumage du poêle.

Après avoir chargé la tarière et avant d'allumer le poêle, n'oubliez pas de vider le brasero et de vérifier qu'il est propre. Ne jamais vider le brasero à l'intérieur de la trémie.

Après toute opération d'entretien, s'assurer que le brasier soit placé correctement dans son logement.

Dans les modèles avec brasero autonettoyant, il n'est pas nécessaire d'enlever les pellets dans le brasero : les pellets chargés sont suffisants pour un allumage ultérieur.

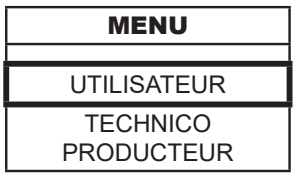

Pression de la touche « accès aux menus » pour accéder à la page MENU

Pression de la touche « confirmer » pour accéder à la page UTILISATEUR

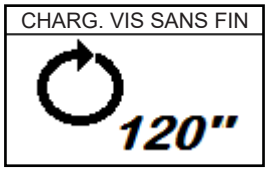

Pression de la touche « confirmer » pour activer la rotation de la vis sans fin.

Allumer et éteindre l'appareil

A partir de l'écran "Home", il est possible d'allumer et d'éteindre le poêle en maintenant le bouton ON / OFF enfoncé sur l'appareil pendant quelques secondes. Un signal acoustique vous avertira que l'appareil est allumé ou éteint. Au cas où ce n'est pas possible. En utilisant votre ordinateur de poche, vous pouvez allumer / éteindre l'appareil en utilisant le bouton approprié sur la carte électronique.

N'éteignez pas le chauffage en débranchant la fiche de la prise murale.

L'affichage du message « REGLAGE RDS » indique que la procédure initiale de test et de réglage initial des paramètres n'a pas été effectuée correctement. Cette indication n'implique pas le blocage du poêle (voir la section « Pop-up de signalisation»).

Que faire en cas d'alarme "Echec allumage"

Si le système ne détecte pas l'allumage de la flamme dans le délai prédéfini, le fonctionnement est bloqué avec l'alarme « Echec allumage ».
Avant de rallumer le poêle, vérifier qu'il y ait des granulés dans la trémie, que la porte et le compartiment du tiroir à cendre soient fermés, qu'il n'y ait par d'obstructions du système d'entrée de l'air comburant et surtout, sur les modèles sans brasier autonettoyant, que le brasier soit vide, propre et correctement positionné. Si le problème persiste, il peut être dû à problème technique (bougie d'allumage, réglages, etc.), nous vous prions donc de contacter un CAT Ravelli.

L'accumulation de granulés non-brûlés dans le brasier après un défaut d'allumage doit être éliminée avant de procéder à un nouvel allumage.

Le brasier peut être très chaud: risque de brûlure !

Ne jamais vider le brasero à l'intérieur de la trémie.

Réglage de la température et de la puissance:

Réglez les deux valeurs conformément aux instructions données au chapitre "Description de l'affichage".

LES PHASES DE FONCTIONNEMENT DE L'APPAREIL

Séquence des phases d'allumage

ALLUMAGE - phase initiale de chargement des boulettes;
FLAMME PRESENTE - phase d'attente du développement de la flamme; et phase de stabilisation de la flamme et de réduction du combustible (pellets) à l'intérieur du brasero;

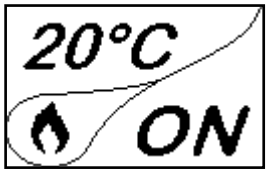

TRAVAIL - phase de fonctionnement décrite dans le chapitre consacré à ce sujet;

La modulation

Pendant la phase de travail, le but de l'appareil est celui d'atteindre le réglage de la température ambiante/eau chaudière demandée par l'utilisateur, quand cette condition est remplie, le poêle passe en modalité MODULATION TRAVAIL, phase pendant laquelle la consommation de combustible est minime.

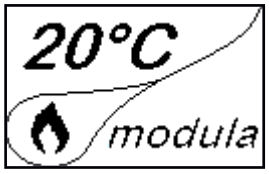

Au cas où l'on voudrait relever la temperature ambiante au moyen d'un thermostat externe (option), celui-ci devra être raccordé au connecteur spécialement placé sur la partie arrière du poêle; on devra par consequent activer la lecture. Dans le menu spécial "CONFIGURATIONS – HABILITER THERMOSTAT". Sur l'afficheur apparaitra l'inscription TON/ TOFF sur la base de la demande du thermostat.

Branchez un thermostat externe ouvert/fermé pour qu'il ne soit pas sous tension et nous recommandons également un thermostat avec un décalage d'au moins 3 °C si vous souhaitez utiliser la fonction de confort climatique.

Description des fonctions au menu

Pression de la touche pour accéder à la page-écran des MENUS

MENU
UTILISATEUR
TECHNICO PRODUCTEUR

Les menus TECHNICIEN et PRODUCTEUR sont protégés par un mot de passe d'accès. La modification des paramètres dans ces menus est susceptible de compromettre le fonctionnement et la sécurité du poêle. Le cas échéant, la garantie déchoit.

Chronothermostat

Avec la fonction Chronothermostat il est possible de programmer pour chaque jour de la semaine l'allumage et l'extinction automatique du poêle en 4 intervalles temporaires indépendants (CONFIGURATION CHRONO 1-2-3-4) Ci-après sont reportées les opérations à suivre pour accéder au menu relatif.

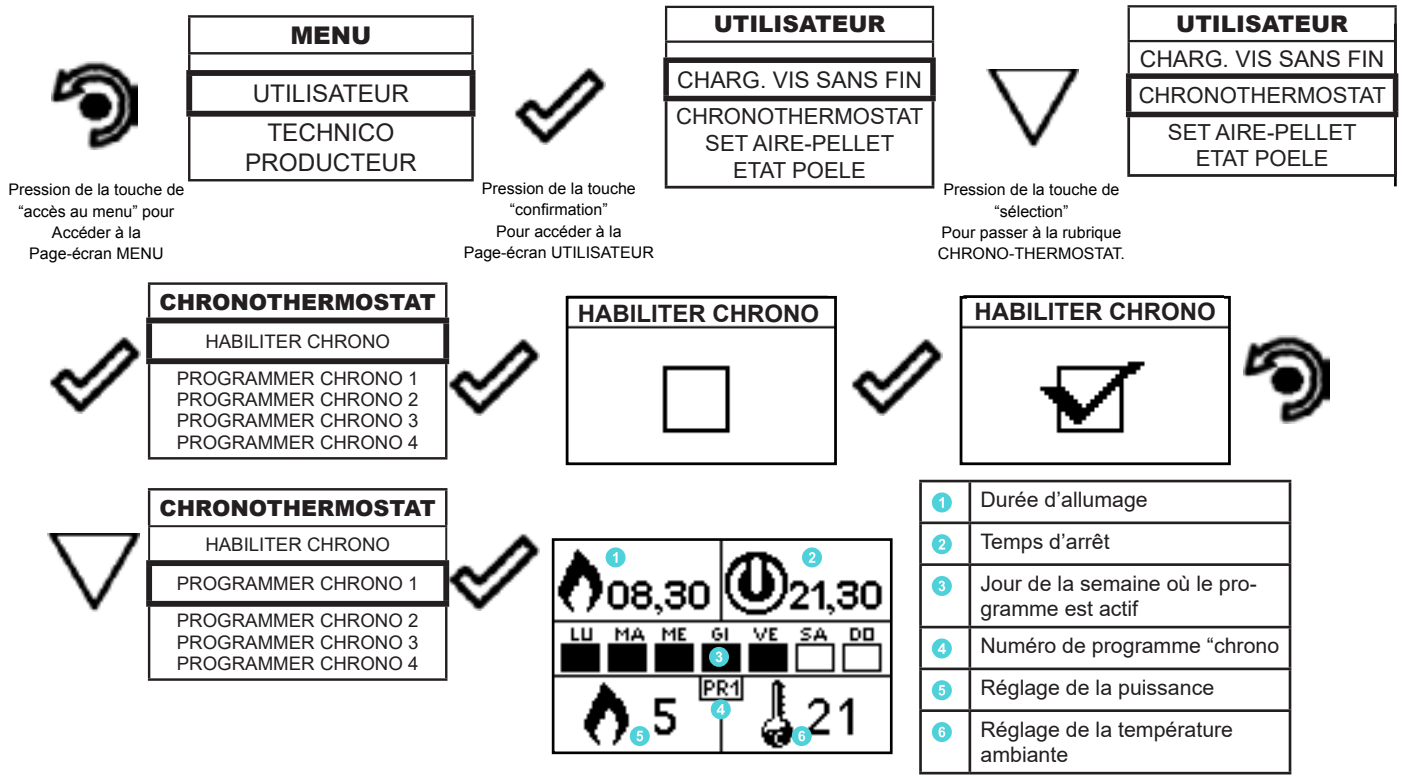

La touche de sortie reporte au menu CHRONO pour pouvoir configurer les autres variables de fonction relatives au menu.

Pour sortir de la page-écran et retourner à la page-écran de "Home" appuyer à plusieurs reprises la touche.

Set aire - pellet

Le réglage du mélange PELLET-FLUX permet d'ajuster la combustion en faisant varier la quantité de pellets chargés dans le brasero et/ou la quantité d'air. En fait, de par leur nature, les granulés varient en taille et en composition : même les sacs de granulés d'une même marque peuvent avoir des caractéristiques différentes.

En cas de combustion non optimale, faites varier le paramètre de débit pour ajuster l'air de combustion. Si la seule régulation de l'air n'est pas suffisante, il peut également être nécessaire de modifier le paramètre de la pastille.

La réglementation de la combustion est une opération qui exige beaucoup d'expérience. Il est conseillé de contacter un centre de service agréé pour calibrer le poêle de manière appropriée.

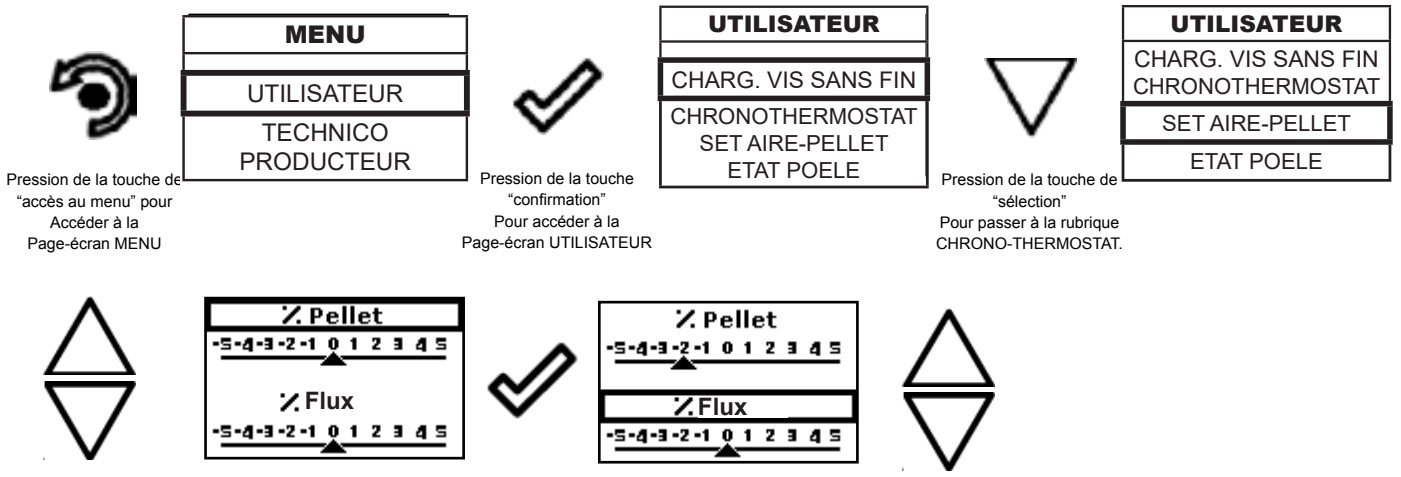

Pour sortir de la page-écran et retourner à la page-écran de "Home" appuyer à plusieurs reprises la touche.

Etat poêle

Ci-après sont reportées les opérations à suivre pour accéder au menu relatif.

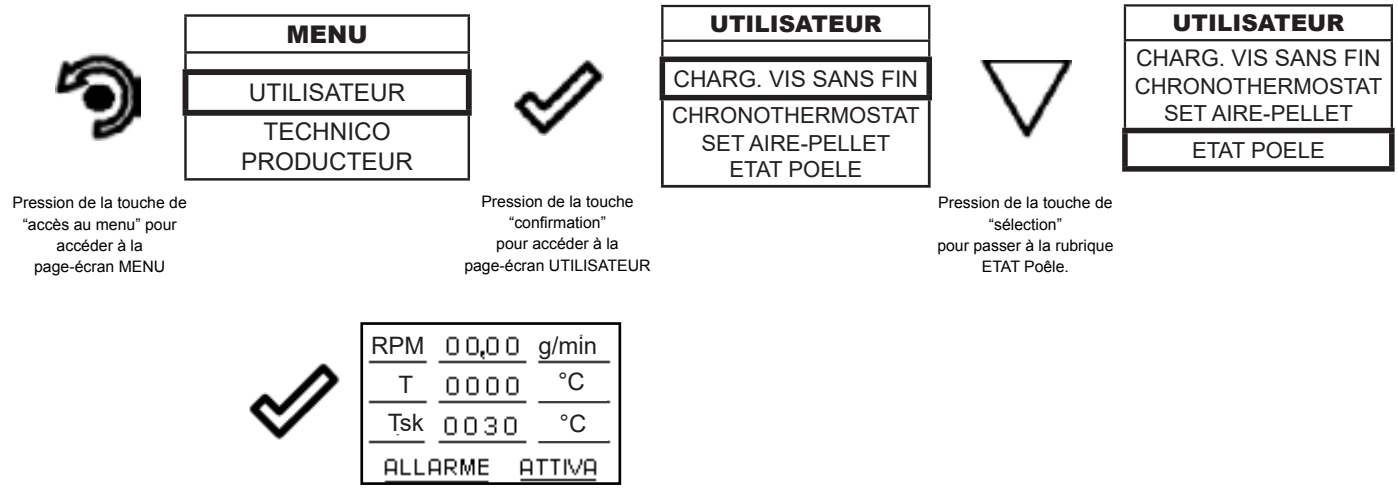

Pression de la touche de "accès au menu" pour accéder à la page-écran MENU

Pression de la touche "confirmation" pour accéder à la page-écran UTILISATEUR

Pression de la touche de "sélection" pour passer à la rubrique ETAT Poêle.

Dans ce menu, vous pouvez vérifier le bon fonctionnement des paramètres les plus importants de l'appareil. Ce qui suit est une liste de vraies données de poêle utiles pour le service d'assistance pendant les phases de contrôle.

- Lecture actuelle du RDS RDS (m/s)
- RPM vitesse actuelle de l'extracteur de fumée (rpm)
- Température de la fumée (°C)
- Indication de l'état du poêle
- SET valeur de consigne RDS (m/s)
- Df température de la sonde froide RDS (°C)
- Dr Cold probe temperture RDS (°C)
- Sk : température de la carte électronique (°C

Pour sortir de l'écran ETAT POELE et revenir en Stand-by, appuyez sur la touche à plusieurs reprises.

Comfort clima

L'activation de cette fonction permet au poêle, une fois atteinte la température ambiante/eau chaudière voulue, chargement de pellet en activant la phase de modulation. Successivement le poêle vérifie que la température soit maintenue pendant une période de temps établi (RETARD ETEINT), et si cela se produit, il passe automatiquement en extinction, en montrant sur l'afficheur l'inscription ECO. Le poêle se rallume quand la température descend en-dessous d'un seuil configuré (DELTA REDEMARRAGE).

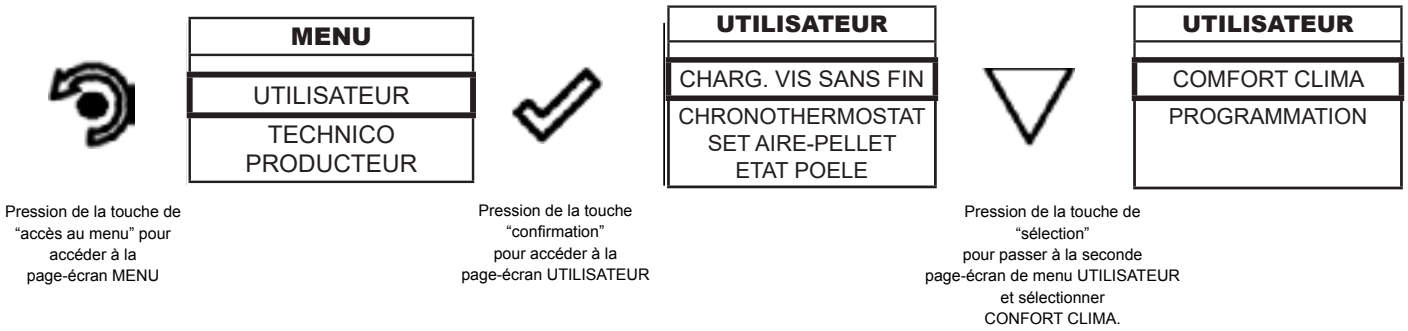

Pression de la touche de "accès au menu" pour accéder à la page-écran MENU

Pression de la touche "confirmation" pour accéder à la page-écran UTILISATEUR

Pression de la touche de "sélection" pour passer à la seconde page-écran de menu UTILISATEUR et sélectionner CONFORT CLIMA.

Une fois que vous avez accédé au menu Comfort Clima, vous pouvez effectuer les réglages pour la fonction :

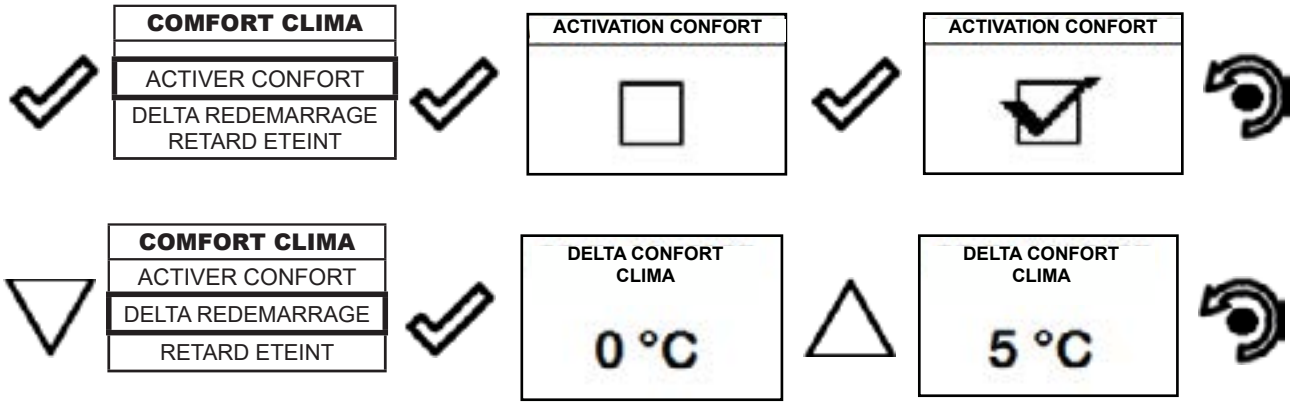

Appuyer à plusieurs reprises la touche jusqu'au retour de l'écran de Stand-by

La première configuration permet l'activation de la fonction COMFORT CLIMA; cette fonction a le but de vérifier que la température configurée à l'environnement /eau chaudière soit maintenue au réglage imposé pour une période maximum de "X" minutes (RETARD ETEINT: 5 MIN) avant de passer à la phase d'ECO STOP. Le poêle maintient cet état jusqu'à ce que la température de l'environnement / eau chaudière descend en-dessous de la valeur configurée (DELTA COMFORT CLIMA: 5°C).
Il est possible d'activer la fonction également en utilisant un thermostat externe, en tenant en compte que celui ne contemple la valeur d'hystérisis.

Programmation

Vous trouverez ci-dessous les étapes à suivre, à partir de l'écran d'accueil, pour accéder au menu d'accueil.

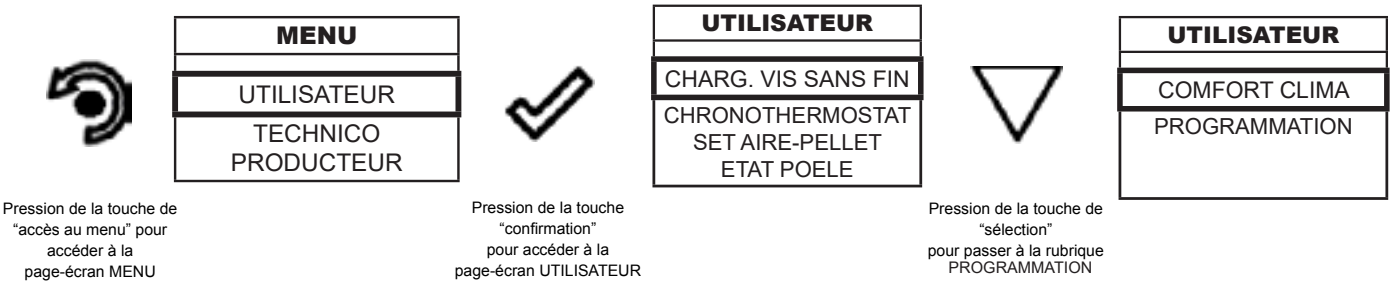

Après avoir suivi la procédure ci-dessus

Programmation > Habiliter le thermostat

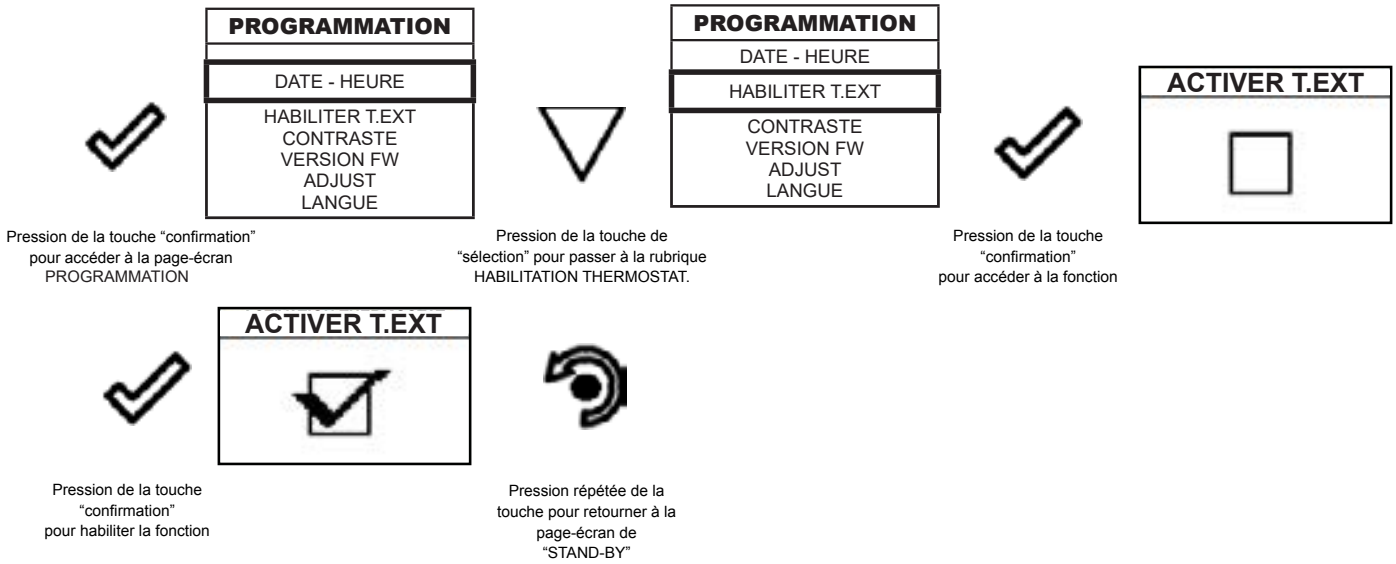

En état de Stand-By, à la place de la température ambiante. Détectée et configurable apparait la chaine T ON si la pièce dans laquelle il est installé le thermostat n'a pas encore atteint la température demandée, ou l'inscription T OFF Si dans la pièce la température ambiante est atteinte.

Programmation > Contraste

Cette fonction vous permet de modifier le réglage du contraste afin d'améliorer l'affichage de votre telecommande. Le réglage du contraste pour améliorer l'affichage de l'écran de la telecommande.

Pression de la touche "confirmation" pour accéder à la page-écran PROGRAMMATION.

Pression de la touche de "sélection" pour passer à la rubrique CONTRASTE.

Pression de la touche "confirmation" Pour accéder à la fonction

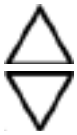

A l'aide des touches "EN HAUT" et "EN BAS" il est possible de modifier la configuration du contraste pour une meilleure visualisation des informations présentes sur l'ordinateur de poche.
La valeur peut varier de 0 à 100. 50 est la valeur standard.

La pression de la touche suivante permet la confirmation de la donnée et le passage à la page-écran à l'intérieur du menu CONFIGURATIONS.

Programmation > Version firmware

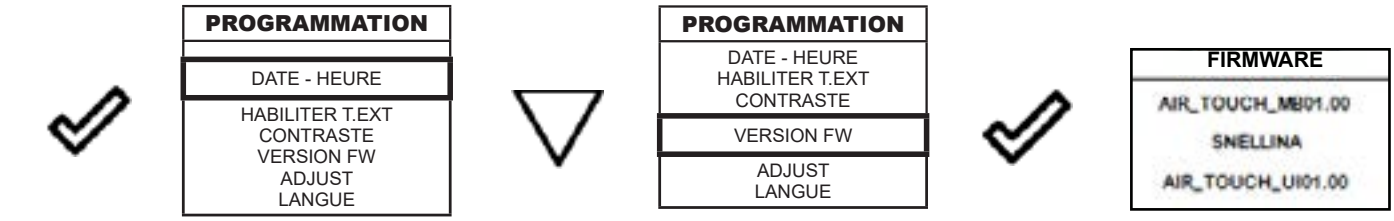

Pression de la touche "confirmation" accéder à la page-écran PROGRAMMATION.

Pression de la touche de "sélection" pour passer à la rubrique CONTRASTE.

Pression de la touche "confirmation" Pour accéder à la fonction

La pression de la touche permet la confirmation de la donnée et le passage à la page-écran à l'intérieur du menu PROGRAMMATION.

Programmation > Adjust

La fonction d'ajustement permet de modifier la valeur lue par la sonde d'ambiance à l'intérieur de la telecommande, en l'augmentant ou en la diminuant de la valeur définie (offset).
Effectuez ce réglage avec prudence et seulement après avoir vérifié les écarts par rapport à la température ambiante réelle avec un instrument fiable !

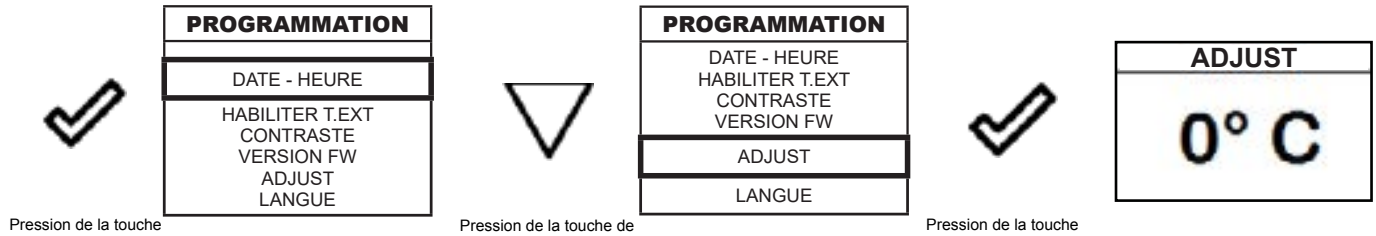

Pression de la touche "confirmation" pour Accéder à la Page-écran CONFIGURATIONS.

Pression de la touche de "sélection" pour passer à la à la rubrique VERSION FW.

Pression de la touche "confirmation" pour accéder à la fonction

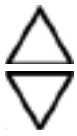

A l'aide des touches "EN HAUT" et "EN BAS" il est possible de modifier une variation à la valeur nette de la sonde ambiante présente à l'intérieur de l'ordinateur de poche par rapport à une valeur de référence. La valeur peut varier de -10°C à 10°C.La valeur standard est 0°C.

La pression de la touche suivante permet la confirmation de la donnée et le passage à la page-écran à l'intérieur du menu CONFIGURATIONS.

Programmation > Langue

Pour accéder à la configuration suivante, suivre les mêmes étapes reportées précédemment ou plus simplement enlever et remettre les batteries, la telecommande se remet à zero et demande à nouveau la langue que l'on veut configurer.

Schéma synthétique phases du poêle

	PHASE	DESCRIPTION
20°C OFF	**NETTOYAGE FINAL**	Le poêle est en phase d'extinction et la phase de refroidissement n'est pas encore terminée.
20°C ON	**ALLUMAGE**	Il a commencé la phase de préchauffage résistance, et le pellet commence à tomber dans le brasier
20°C ON	**FLAMME PRESENTE**	Le pellet est éclairé à l 'aide de la chaleur de l'air passant à travers le conduit d'entrée de la résistance incandescente.
20°C	**TRAVAIL**	Le poêle a mis fin à la phase d'allumage et se déplace à la puissance maximale.
20°C modula	**MODULATION TRAVAIL**	Il a étè atteint le réglage de la température ambiance désiré.
20°C	**NETTOYAGE BRASIER**	Il est actif le nettoyage du brasier(fonction périodique).
20°C Eco	**ECO STOP**	Avec Confort Clima activé le poêle passe en condition d'arrêt automatique à la réalisation du réglage ambiance fixé(voir paragraphe relatif)
20°C ON	**ATTENTE DEMARR. / REDAMARR.**	Il est demandé un allumage mais avec un poêle en phase de refroidissement; atteint cette condition il démarre automatiquement.
20°C ON	**ALLUMAGE REDEMAR**	Il a été lancé la phase de rallumage à chaud. Le fonctionnement est similaire à la phase ALLUMAGE.
20°C	**HOT FUMEE**	Il a atteint la température de seuil maximal de la fumée; pour faciliter le refroidissement, le poêle se met en ventilation mécanique avec un minimum de 5 permettant la baisse de la température des fumées.
20°C OFF	**OFF**	Le poêle est éteint
20°C ON	**ATTENTE FIN PELLET**	Lorsque la demande de démarrage à partir d'un état de ECO-STOP chevauche une condition d'arrêt automatique (par MINUTERIE), le chauffage se met en marche assurant un nettoyage total du brasier avant de passer au NETTOYAGE FINAL.
20°C Carico Eccessivo	**CHARGEMENT VIS SANS FIN EXCESSIF**	Lorsque le règlage des granulés (set pellets+5) est proche de la condition de charge en continu. SOLUTION: Ramenez le réglage de nouveau à 0.
AL-05	**ALARME (gènèrique)**	Le poêle se trouve dans un état d'alarme, consulter chapitre sur les alarmes.

	ANOMALIE (gènèrique)	Le poêle a signalé un dèfaut, reportez-vous au chapitre sur les anomalies. En appuyant sur la touche de confirmation, la description du problème s'affiche.
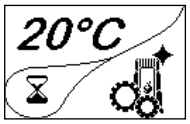	**SYSTEM DE NETTOYAGE AUTOMATIQUE ACTIF**	Pour les modéles avec system automatique indique si est actif ou pas.

Pop up de signalisation

	ANOMALIE	DESCRIPTION
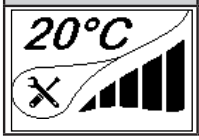	**DEMANDE SERVICE**	Il a atteint le seuil maximum; Le symbole qui apparait reste toujours actif en phase de travail. Il est souhaitable de demander l'entretien de le poêle.

Alarmes (tableau codes de référence)

	TITRE	MOTIVATION	RÉSOLUTION
AL 01	BLACK OUT	Défaut de tension pendant la phase de travail	Appuyez sur le bouton d'arrêt et répéter l'allumage du poêle
AL 02	SONDE FUMEE	La sonde fumée fonctionne mal.	S'adresser au Service Assistance
		La sonde de fumée est déconnectée de la carte électronique	
AL 03	SURCHAUFF FUMEES	La combustion dans le brasier n'est pas optimale en raison de l'encrassement du brasier ou des passages à l'intérieur du poêle.	Éteindre le poêle, nettoyer le brasier, nettoyer le faisceau tubulaire, enfin régler la combustion avec la réglage du Pellet/Air.
		Le ventilateur tangentiel (si présent) est mal fonctionnant ou endommagé.	S'adresser au Service Assistance
AL 04	EXTRACTEUR EN PANNE	Encoder l'extracteur des fumées qui ne fonctionne pas ou qui n' est pas connecté de facon correcte.	S'adresser au Service Assistance
		Pas d'alimentation à l'extracteur des fumées.	
		L'extracteur fumées est bloqué.	
AL 05	ECHEC ALLUMAGE	Le réservoir du pellet est vide.	Vérifier la présence de pellet dans le réservoir. Éventuellement le charger
		Calibrage de la pastille et aspiration en phase d'allumage erroné	S'adresser au Service Assistance
		La résistance à l'allumage est défectueux ou hors position	S'adresser au Service Assistance
AL 06	PELLET ÉPUISÉE	Le réservoir du pellet est vide	Vérifier la présence de pellet dans le réservoir. Éventuellement le charger.
		Le moteur réducteur ne charge pas de pellet	Vider le réservoir pour vérifier que à l'intérieur ne soient pas tombés des objets qui pourraient interdire le bon fonctionnement de la tarière.
		Le moto réducteur ne charge pas de pellet	Régler le set du pellet de "SET AIR/PELLET"
			Si le problème persiste contacter le Service d'Assistance.
AL 07	THERMIQUE A RÉARMEMENT	Le thermostat à réarmement manuel ou automatique lié à la trémie est intervenu (THERMIQUE A RÉARMEMENT) / Porte couvercle réservoir ouverte	Attendez que le poêle refroidisse, réinitialisez le thermostat (si manuel) en appuyant sur le bouton à l'arrière du poêle.
		La combustion dans le brasier n'est pas excellente à cause du colmatage du brasier ou des passages internes du poêle	Éteindre le poêle, nettoyer le brasier, nettoyer le faisceau des tubes, enfin régler la combustion avec le réglage du Pellet/Air

AL 08	DÉPRESSION	Le conduit des fumées est bloqué.	Vérifier que le conduit des fumées soit clair et propre.
		Le vacuostat est défectueux.	Contacter le Service d'Assistance
AL 12	ANOMALIE TOURS EXTRACTEURS	Les tours des extracteurs de fumées ont une perte d'efficacité due à l'obstruction due la ventile ou à une chute de tension.	Contacter le Service d'Assistance
AL 14	PHASE TARIÈRE	Pas de raccord du câblage qui porte l'alimentation au motoreducteur de la tarière	S'adresser au Service Assistance
AL 15	TRIAC TARIÈRE	Anomalie à un composant à l'intérieur à la carte électronique de gestion de la tarière de chargement des granulés pellet.	S'adresser au Service Assistance
		Possibles chutes de tension ou tension incorrecte à l'intérieur du poêle	Vérifier la tension d'alimentation.
AL 19	NETTOYEUR DÉFECTUEUX	Le nettoyeur n'a pas fini le mouvement et ne se trouve pas dans la positon correcte.	Réinitialiser l'alarme et attende que le poêle arrive en OFF Enlever et rebrancher l'électricité, le système active le nettoyeur et cherche la position correcte.
			Si le problème persiste, contactez votre Service Assistance

Alarme thermique avec reinitialisation

En cas d'alarme 07 INTERRUPTEUR THERMIQUE, la position dans laquelle intervenir pour réarmer l'interrupteur thermique avec réarmement manuel est indiquée ci-dessous.

1 - En appuyant sur le bouton OK de l'affichage, il est possible de réinitialiser l'alarme.
2 - Dévisser le capuchon de protection et appuyer sur le bouton pour réinitialiser l'alarme du thermostat.
3 - Essayer de répéter l'allumage après la phase de refroidissement.

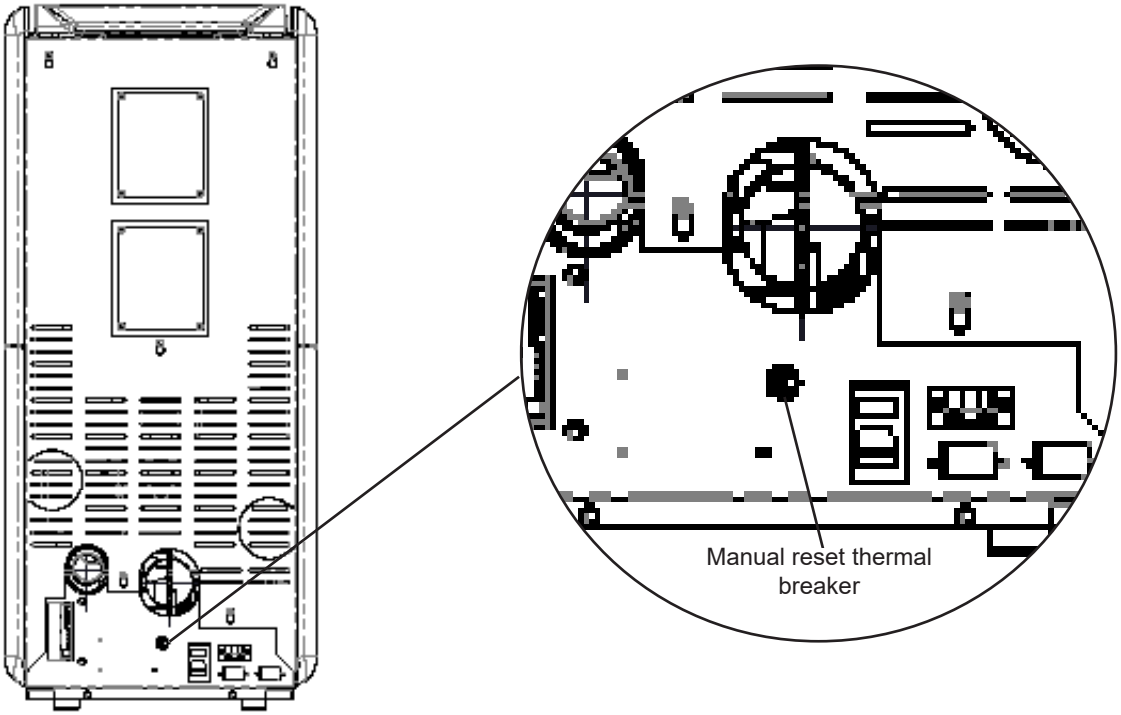

SCHÉMA DE CÂBLAGE ÉLECTRIQUE

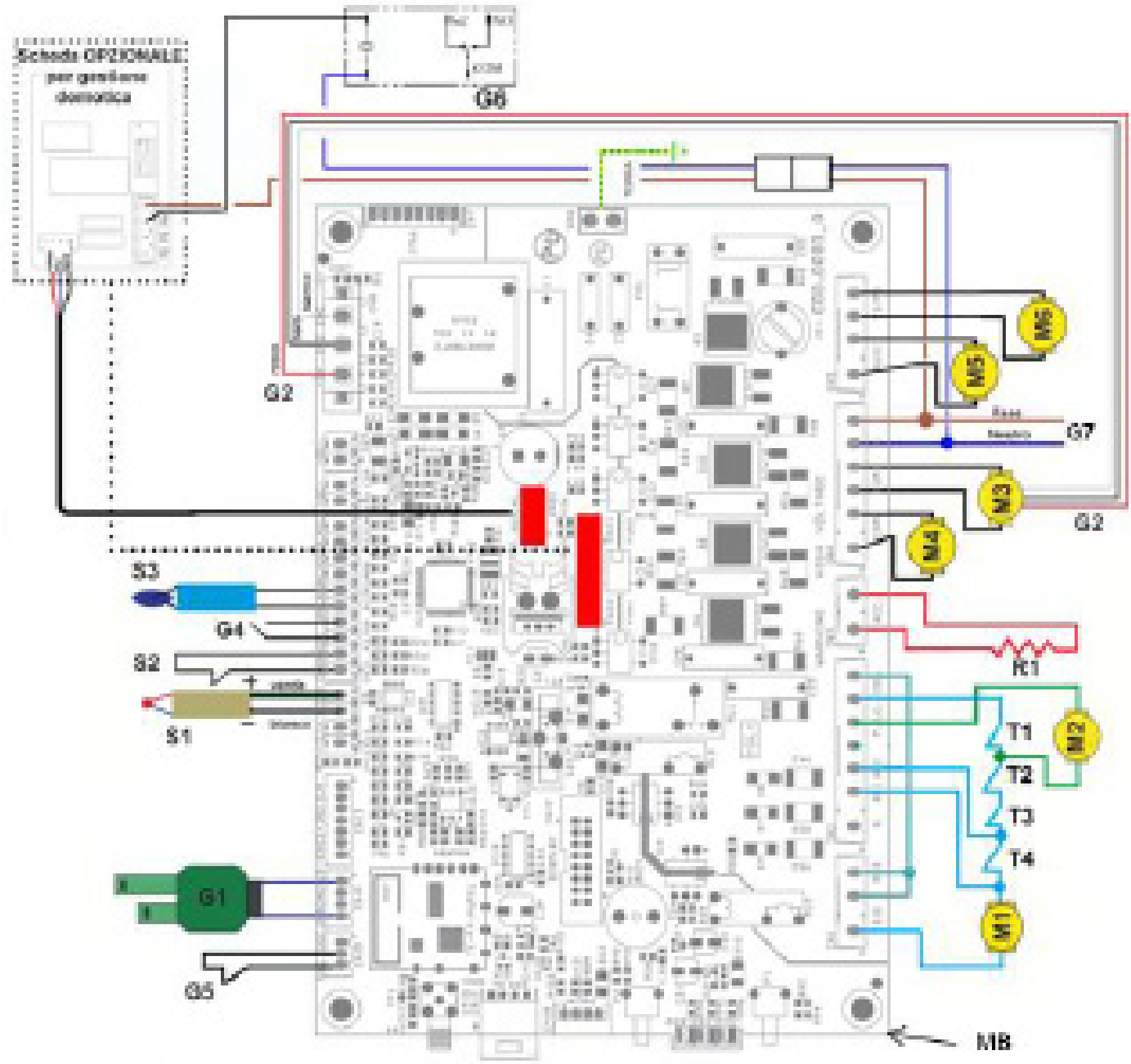

LÉGENDE:

MB- Carte mère
T1- Contact porte coupe-feu
T2- Contact réservoir à pellets
T3- Sécurité thermique des granulés
T4- Pressostat

M1- Motoréducteur vis sans fin
M2- Nettoyeur automatique
M3- Extracteur de fumée
M4- Ventilateur d'ambiance frontal
M5- Ventilateur d'ambiance droit
(uniquement pour les poêles avec canalisation)
M6- Ventilateur d'ambiance gauche
(uniquement pour les poêles avec canalisation)

R1- Résistance

S1- Sonde flamme
S2- Thermostat externe
S3- Sonde d'ambiance (opt)

G2- Encodeur pour la lecture des tours de l'extracteur
G3- RADIO Télécommande tactile
G4- Compteur automatique de coups de nettoyeur
G5- Contact pour la gestion de la domotique
G6- Contact d'allumage du GAZ - Signalisation d'alarme de sortie de la domotique (TRF 39)
G7- Fiche du cordon d'alimentation: interrupteur principal

G3

ENTRETIEN

Le nettoyage doit être assuré par l'utilisateur

Ce chauffage au bois doit être inspecté et réparé périodiquement pour assurer son bon fonctionnement. Il est contraire aux règlements fédéraux d'utiliser ce poêle à bois d'une manière non conforme aux instructions d'utilisation de ce manuel.

Avant toute opération de nettoyage sur le poêle, prenez les précautions suivantes:
- éteignez le poêle et débranchez le cordon d'alimentation avec le poêle à l'état «éteint»;
- assurez-vous que toutes les pièces du poêle sont froides;
- assurez-vous que les cendres sont complètement refroidies.

Lisez attentivement les instructions suivantes pour effectuer un nettoyage approprié. Le non-respect de ces instructions peut entraîner des dysfonctionnements du poêle.

Avant d'effectuer toute opération d'entretien sur le poêle, veuillez prendre les précautions suivantes :
- Assurez-vous que toutes les pièces du poêle sont froides
- Assurez-vous que les cendres sont complètement éteintes
- Assurez-vous que l'interrupteur général est à la position zéro (désactivé)
- Assurez-vous que la fiche est débranchée de la prise secteur, afin d'éviter des contacts accidentels.

Veuillez suivre soigneusement les instructions de nettoyage indiquées ci-dessous ! Tout non-respect de ces instructions peut se traduire par des problèmes de fonctionnement du poêle et un RISQUE D'INCENDIE.

Nettoyage des surfaces

Pour nettoyer les surfaces sur les pièces métalliques peintes, utilisez un chiffon imbibé d'eau, ou tout au plus, de l'eau savonneuse.

L'utilisation de détergents agressifs ou de diluants peut endommager les surfaces du poêle.

Nettoyage du FIREX 600

Tous les produits Ravelli ont une chambre de combustion fabriquée en FIREX 600, un matériau à base de vermiculite, issu de la recherche et développement de Ravelli. Les principales caractéristiques de FIREX 600 sont sa résistance à la chaleur, son faible poids et ses excellentes capacités isolantes, qui améliorent la combustion et la performance du poêle.
Pendant la combustion, FIREX 600 devient blanc, par un effet appelé PYROLYSE, ce qui rend la flamme claire et brillante. Si la combustion est régulée de façon optimale, l'intérieur en FIREX 600 reste toujours propre et blanc.

L'état du FIREX 600 est donc un thermomètre permettant de comprendre si la combustion est correcte ou non.
FIREX 600 CLAIR – COMBUSTION CORRECTE
FIREX 600 FONCE – MAUVAISE COMBUSTION

Firex 600 ne requiert pas d'entretien particulier, il suffit de l'épousseter avec une brosse douce pour éliminer les cendres qui se déposent pendant la combustion.
Il n'est pas recommandé d'utiliser des éponges abrasives pour nettoyer les déchets les plus récalcitrants, étant donné qu'elles peuvent compromettre l'épaisseur du panneau de FIREX600, et créer des points critiques de rupture.
Le tuyau de l'aspirateur ne doit pas être utilisé en contact direct avec FIREX 600.
Ne pas utiliser de chiffons humides pour nettoyer le FIREX 600.
FIREX 600 résiste à la chaleur mais pas aux chocs ; manipulez-le avec précautions.
FIREX 600 peut présenter une légère abrasion après quelques heures de fonctionnement, cela est tout à fait normal étant donné que la flamme produit des micro-rainures dans le panneau sans l'affecter.
La longévité du FIREX 600 dépend uniquement de la manière d'effectuer les entretiens.
Le poêle à pellets est un générateur de chaleur avec un combustible solide, qui en tant que tel nécessite un entretien par du personnel qualifié au moins une fois par an au début de la saison. Cet entretien a pour but de confirmer et d'assurer la parfaite efficacité de tous les composants.
Nous vous recommandons d'établir un contrat annuel d'entretien du produit avec votre installateur/revendeur.

GARANTIE

Consulter les conditions de garantie reportées ci-après.

Conditions de garantie

La garantie au Client est reconnues par le Revendeur selon les termes de la loi.
Le Revendeur reconnaît la garantie à condition qu'il n'y ait eu aucune manipulation du produit et uniquement si l'installation a été effectuée conformément à la réglementation et en suivant les prescriptions du Fabricant.
La garantie limitée couvre les défauts des matériaux de fabrication à condition que le produit n'ait pas subi de ruptures causées par un usage incorrect, la négligence, un branchement incorrect, des manipulations frauduleuses, des erreurs d'installation.
La garantie est annulée même si une seule prescription reportée dans ce manuel n'est pas respectée.

Ne sont pas couverts par la garantie :

- vermiculite (Firex 600) ;
- la vitre de la porte ;
- les joints ;
- la peinture ;
- brasier en acier inox ou en fonte ;
- la résistance électrique ;
- les majoliques en couleurs ;
- les pièces esthétiques ;
- tout dommage causé par une installation et/ou une utilisation incorrecte du poêle et/ou des négligences de la part du consommateur.

L'utilisation de granulés de mauvaise qualité ou de tout autre combustible non autorisé risque d'endommager des composants du produit en entraînant la cessation de la garantie sur ceux-ci et la responsabilité annexée du Fabricant.
Il est donc conseillé d'utiliser du granulés de bonne qualité conforme aux exigences énumérées dans le chapitre dédié.
Tous les dommages dus au transport ne sont pas reconnus ; il est donc conseillé de vérifier soigneusement la marchandise à la réception et de prévenir immédiatement le Revendeur de tout dommage.

Enregistrement de la garantie

Activate
RAVELLI
WARRANTY

Pour activer la garantie, il est nécessaire d'enregistrer le produit sur le portail de garantie sur le site www.ravelligroup.it, en saisissant vos données et le preuve d'achat.

Informations et problèmes

Les Revendeurs agréés Ravelli bénéficient d'un réseau de Centres d'Assistance Technique formés afin de satisfaire les besoins de leurs Clients. Pour toute information ou demande d'assistance, le Client doit contacter son propre Revendeur ou un Centre d'Assistance Technique.

RAVELLI
il fuoco intelligente

Aico S.p.A.

Headquarter
Via Consorzio Agrario, 3 - 25032
Chiari (BS) - Italy

Research and Development Centre
Viale del commercio 12/a - 37135
Verona (VR) - Italy

T. + 39 030 7402939
info@ravelligroup.it

FB Ravellifuocointelligente
IG ravellistufe

www.ravelligroup.it

Aico S.p.A. ne s'assume aucune responsabilité pour d'éventuelles erreurs du présent opuscule, et se retient libre de changer sans préavis les caractéristiques de ses propres produits.

PNMU00100 Rev.0 05/12/2022